ОГЛАВЛЕНИЕ

1. ВВЕДЕНИЕ 5

1.1. Назначение и состав каталога деталей и сборочных единиц (КДС), порядок использования КДС, принцип и правила расположения сборочных единиц и деталей по разделам КДС 6

1.2. ОБЩИЕ СВЕДЕНИЯ 7

1.3. Указатель рисунков 11

2. ИЛЛЮСТРАЦИИ И ПЕРЕЧЕНЬ СБОРОЧНЫХ ЕДИНИЦ И ДЕТАЛЕЙ 11

2.1. Дизель-генератор, предпусковой подогреватель и маслозакачивающий агрегат 11

2.2. Система пневмостартерного пуска 11

2.3. Система питания двигателя 11

2.4. Система выпуска отработавших газов 11

2.5. Система охлаждения двигателя 11

2.6. Электропривод тяговый 11

2.7. Мост задний 11

2.8. Рама 11

2.9. Подвеска 11

2.10. Ось передняя 11

2.11. Колеса 11

2.12. Рулевое управление 11

2.13. Тормозные системы 11

2.14. Пневмосистема 11

2.15. Электрооборудование 11

2.16. Инструменты и принадлежности 11

2.17. Система пожаротушения 11

2.18. Система автоматической смазки 11

2.19. Кабина 11

2.20. Оперение 11

2.21. Платформа 11

2.22. Опрокидывающий механизм 11

3. АЛФАВИТНЫЙ УКАЗАТЕЛЬ 11

4. НОМЕРНОЙ УКАЗАТЕЛЬ 11

1.2. ОБЩИЕ СВЕДЕНИЯ

Карьерные самосвалы БелАЗ-75306 грузоподъемностью 220 т, выпускаются Производственным объединением “Белорусский автомобильный завод” и предназначены для перевозки горной массы и других сыпучих грузов на открытых разработках месторождений полезных ископаемых по технологическим дорогам в различных климатических условиях эксплуатации.
Эффективность работы самосвалов достигается при работе с экскаватором, объем ковша которого равен 20 м³
На самосвалах устанавливаются тяговые генераторы СГД 101/32-8 мощностью 1400 кВт и дизельные двигатели QSK 60-C мощностью 1715-1865 кВт фирмы “CUMMINS”.
Прежде чем приступить к эксплуатации самосвала, следует внимательно изучить Руководство по эксплуатации самосвала, эксплуатационные документы, а также следует руководствоваться инструкциями по эксплуатации и обслуживанию двигателя и генератора СГД 101/32, которые прикладываются к самосвалу.
Эксплуатация самосвала должна производиться на дорогах, построенных в соответствии с нормативными документами на строительство карьерных дорог и отвечающих требованиям и правил безопасности при разработке месторождений полезных ископаемых открытым способом.
Дороги должны быть рассчитаны на пропуск автомобилей с осевой массой не менее 260000 кг, иметь твердое покрытие, радиусы закруглений не менее 50 м, продольный уклон до 80‰ (8%) и на отдельных участках (длиной не более 50 м) до 100‰ (10%). При эксплуатации самосвала на дорогах с затяжными продольными уклонами величиной более 60‰ (6%) должны быть предусмотрены вставки с уменьшенными продольными уклонами (не более 2%) или же горизонтальные участки длиной не менее 50 м через каждые 600 м длины затяжного уклона.

Рисунок 1.2.1 Карьерный самосвал семейства БелАЗ-75306

Поверхность покрытия карьерных дорог должна быть ровной и обеспечивать движение самосвала с расчетной скоростью. Просвет между трехметровой рейкой и поверхностью покрытия переходного типа вновь построенной или капитально отремонтированной дороги не должен превышать 2,5 см.
Если на участке длиной, равной базе самосвала, имеется пять неровностей глубиной от 3 до 5 см или одна неровность глубиной до 10 см, с размерами в плане, превышающими пятно контакта шин, скорость движения самосвала на этих участках не должна превышать 25 км/час. При увеличении количества неровностей скорость движения должна поддерживаться в интервале от 15 до 20 км/ч.
На участке дороги с неровностями глубиной более 10 см и на участках проездов в забоях и на отвалах с неровностями глубиной более 20 см эксплуатация самосвала запрещается.
Не рекомендуется эксплуатировать самосвал на дорогах с мягким грунтом без твердого покрытия и на дорогах с продольным уклоном более 10%.
Дороги, а также площадки для загрузки и разгрузки самосвала должны соответствовать требованиям СНиП 2.05.07, требованиям «Единых правил безопасности при разработке

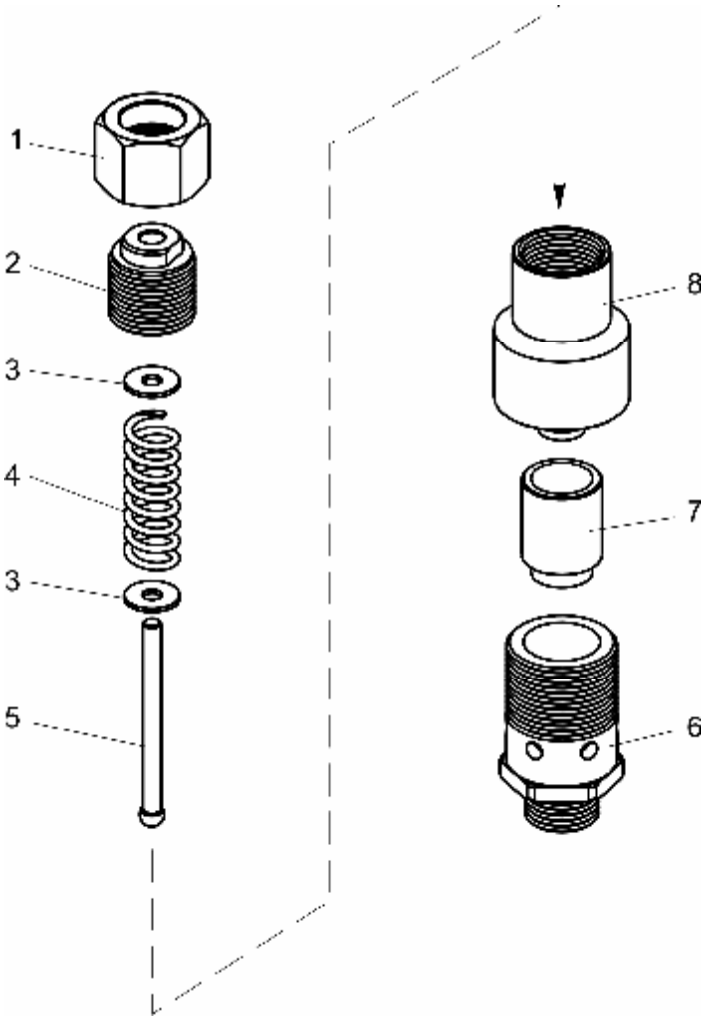

Рисунок 2.2.9 Клапан предохранительный

Picture 2.2.9 Safety valve

Таблица 2.2.9 Перечень сборочных единиц и деталей.
Table 2.2.9 List of assemblies and parts.

№ поз. Sign.	Обозначение Description	Код ОКП OKP code	Наименование	Denomination	К-во Q-ty
1	344790	4599574121	Гайка	Nut	1
2	7549-1032158	4536381424	Втулка нажимная	Press bushing	1
3	252037	4598111255	Шайба	Washer	2
4	540-1712356	4536131057	Пружина	Spring	1
5	7549-1032162	4536381425	Шток	Rod	1
6	7549-1032154	4536381423	Седло клапана	Valve seat	1
7	7549-1032150	4536381421	Клапан	Valve	1
8	7549-1032153	4536381460	Корпус	Housing	1

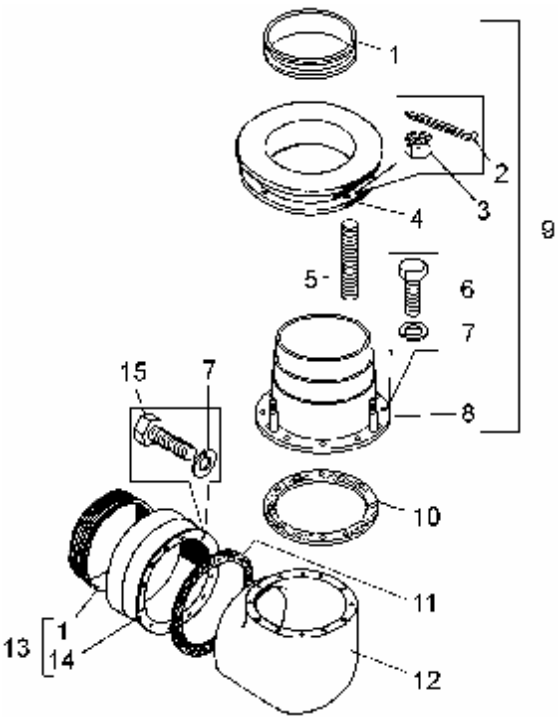

Рисунок 2.4.2 Патрубок

Picture 2.4.2 Branch pipe

Таблица 2.4.2 Перечень сборочных единиц и деталей.
Table 2.4.2 List of assemblies and parts.

№ поз. Sign.	Обозначение Description	Код ОКП OKP code	Наименование	Denomination	К-во Q-ty
1	549А-1203646	4536190980	Кольцо	Ring	2
2	258039	4598711050	Шплинт	Cotter pin	4
3	250868	4599514031	Гайка	Nut	4
4	549-1203620	4536197009	Корпус шарнира	Hinge housing	1
5	540-8402532	4536133034	Пружина	Spring	4
6	201458	4593461524	Болт	Bolt	12
7	252135	4598166046	Шайба	Washer	24
8	549-1203610	4536494169	Труба выхлопная	Exhaust pipe	1
9	549-1203600		Труба с шарниром	Pipe with joint	1
10	549А-1203218	4536190921	Прокладка	Gasket	1
11	549А-1203021	4536190901	Прокладка	Gasket	1
12	549-1203542	4536196427	Патрубок	Branch pipe	1
13	549В-1203640-11		Труба с шарниром	Pipe with joint	1
14	549В-1203642-11		Шарнир	Joint	1
15	201460	4593461526	Болт	Bolt	12

Таблица 2.6.3 Перечень сборочных единиц и деталей.
Table 2.6.3 List of assemblies and parts.

№ поз.	Обозначение	Код ОКП	Наименование	Denomination	К-во
Sign.	**Description**	**OKP code**			**Q-ty**
3	540-3715054	4536133480	Втулка фонаря амортизационная	Shock-absorbing lamp bushing	1
4	ПД308Б УХЛ	4573747235	Лампа подкапотная	Lamp	1
5	А24-21-3	3466212410	Лампа	Lamp	1
6	75306-2128750	4536261667	Панель диодов	Diodes panel	1
7	ВПК-2111АУ2	3428321901	Выключатель путевой	Retract switch	2
8	6ТН.230253	3399999803	Реле РТ253	Relay РТ253	2
9	75131-2128300	4536443631	Панель тиристоров	Thyristors panel	1
10	75306-2114120-21	4536261529	Жгут проводов	Wire bundle	1
11	75303-2101102	4536248478	Блок выпрямительный БСВ1	Rectifying unit БСВ1	1
12	ИДМБ 6.74271.001-02	3414865003	Контактор ПК-1-02	Contactor ПК-1-02	5
13	75131-2112032	4536443131	Панель	Panel	1
14	МК6-10УХЛ-3, 24В	4575170010	Контактор постоянного тока для подвижного состава	DC contactor	1
15	75303-2112080	4536248025	Воздухопровод	Air duct	1
16	344174	4599816329	Тройник		1
17	75303-2112090	4536248026	Воздухопровод	Air duct	1
18	75303-2112060	4536248018	Труба	Pipe	1
19	7521-2112070	4536271103	Воздухопровод	Air duct	5
21	75303-2126019	4536248030	Блок резисторов	Resistor unit	1
21	262541	4599321301	Пробка	Plug	1
22	75303-2112053	4536248016	Панель	Panel	2
23	75306-2112290	4536261668	Панель шунта	Shunt panel	1
24	7509-2112050	4536380378	Панель шунта	Shunt panel	1
26	250508	4595531054	Гайка	Nut	2
27	252004	4598111205	Шайба	Washer	19
28	201422	4593461508	Болт	Bolt	2
29	548А-1104696-01	4536142269	Прокладка	Gasket	10
30	315406	4534143493	Кляммер	Clamp	5
31	252134	4598166045	Шайба	Washer	5
32	220109	4594321113	Винт	Screw	23
33	224615	4594621097	Винт	Screw	4
34	252003	4598111204	Шайба	Washer	4
35	252133	4598166044	Шайба	Washer	4
36	250464	4595531053	Гайка	Nut	4
37	252135	4598166046	Шайба	Washer	20
38	250510	4595531055	Гайка	Nut	4
39	201458	4593461524	Болт	Bolt	4
40	252005	4598111206	Шайба	Washer	20
41	201460	4593461526	Болт	Bolt	2
42	201464	4593461530	Болт	Bolt	4
43	549Б-2105174	4536196935	Трубка	Pipe	1
44	379198	4536251979	Кляммер	Clamp	1
45	344622	4536110722	Кляммер	Clamp	2
46	201493	4593451555	Болт	Bolt	6
47	201456	4593461522	Болт	Bolt	4
48	250514	4595531059	Гайка	Nut	20
49	252137	4598166068	Шайба	Washer	20
50	7519-2112097	4536333446	Прокладка	Gasket	20

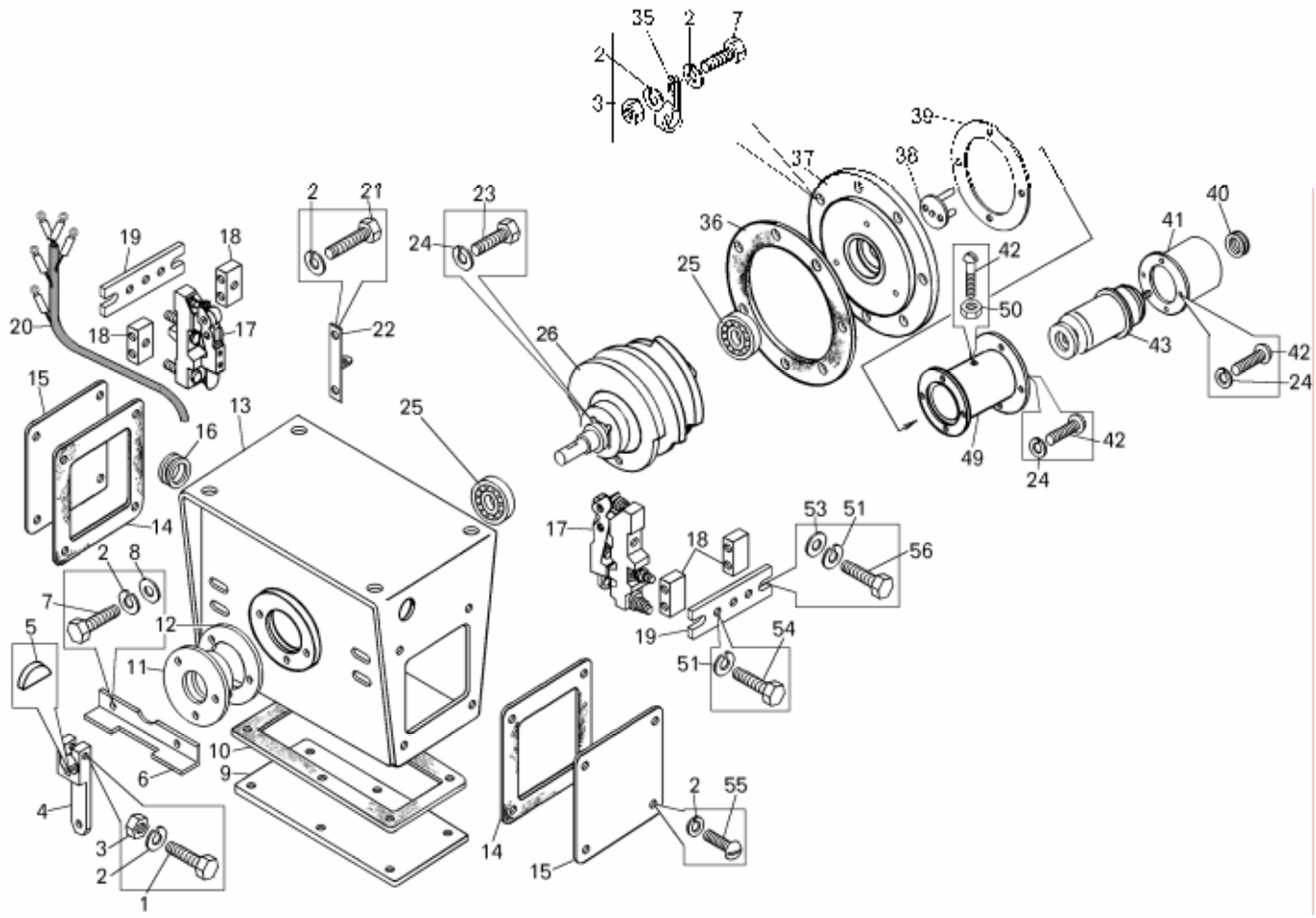

Рисунок 2.6.17 Контроллер тормозной

Picture 2.6.17 Brake controller

Таблица 2.6.17 Перечень сборочных единиц и деталей.

Table 2.6.17 List of assemblies and parts.

№ поз.	Обозначение	Код ОКП	Наименование	Denomination	К-во
Sign.	Description	OKP code			Q-ty
1	201424	4593461510	Болт	Bolt	1
2	252134	4598166045	Шайба	Washer	24
3	250508	4595531054	Гайка	Nut	2
4	549А-2108654	4536191368	Рычаг	Lever	1
5	343800	4598230264	Шпонка	Key	1
6	7519-2108236-01	4536336639	Кронштейн	Bracket	1
7	201422	4593461508	Болт	Bolt	3
8	252004	4598111205	Шайба	Washer	3
9	549А-2108503	4536191359	Крышка	Cover	1
10	549А-2108506	4536191360	Прокладка	Gasket	1
11	549-2108484	4536191355	Крышка	Cover	1
12	549-2108486	4536191356	Прокладка	Gasket	1
13	549А-2108220	4536191336	Корпус	Housing	1
14	549А-2108496	4536191358	Прокладка	Gasket	2
15	549А-2108492	4536191357	Крышка	Cover	2
16	549АС-2108247	4536193934	Кольцо	Ring	1
18	549А-2108282	4536191343	Кронштейн	Bracket	4
19	549А-2108302	4536191344	Рейка	Rack	2
20	75303-2114030	4536247550	Жгут проводов тормозного контроллера	Brake controller wire bundle	1
21	201418	4593461504	Болт	Bolt	6
22	549А-2108700	4536194772	Кронштейн	Bracket	1
24	252132	4598166023	Шайба	Washer	9
25	60203К	4619120909	Подшипник	Bearing	2

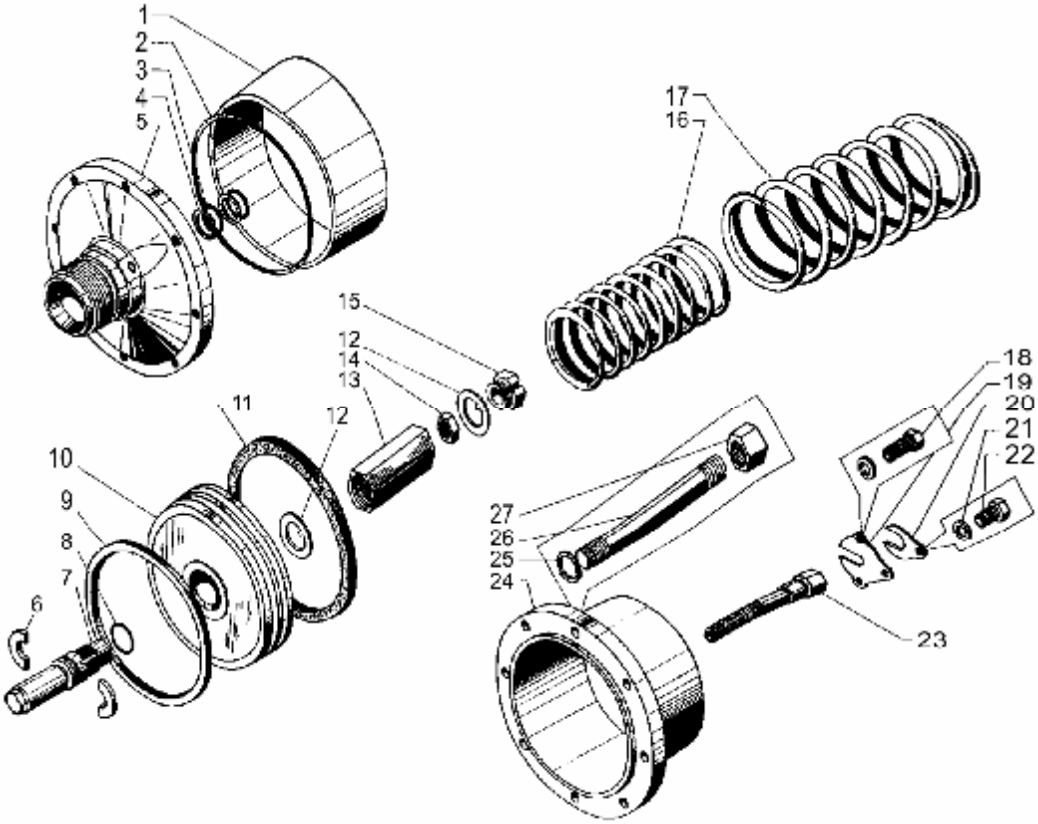

Рисунок 2.7.11 Цилиндр тормозной

Picture 2.7.11 Brake cylinder

Таблица 2.7.11 Перечень сборочных единиц и деталей.
Table 2.7.11 List of assemblies and parts.

№ поз.	Обозначение	Код ОКП	Наименование	Denomination	К-во
Sign.	Description	OKP code			Q-ty
1	7521-3519325	4536273838	Гильза	Barrel	1
2	195-200-36-2-3	2531114237	Кольцо	Ring	1
3	030-036-36-2-3	2531114149	Кольцо	Ring	2
4	7521-3519399	4536273773	Шайба защитная	Protection washer	2
5	7521-3519324-01	4536273981	Корпус	Housing	1
6	7521-3519389	4536273846	Полукольцо	Half-ring	2
7	7521-3519338	4536271279	Плунжер	Plunger	1
8	030-035-30-2-3	2531114108	Кольцо	Ring	1
9	1-200-1	2531220132	Манжета	Collar	1
10	7521-3519326	4536271278	Поршень	Piston	1
11	7521-3519330	4536271236	Кольцо	Ring	1
12	342688	4599576158	Шайба	Washer	2
13	7521-3519376	4536273845	Втулка	Bushing	1
14	250560	4595531063	Гайка	Nut	1
15	549А-3519354	4536192491	Гайка	Nut	1
16	7521-3519336	4536273842	Пружина	Spring	1
17	7521-3519334	4536273841	Пружина	Spring	1
18	201420	4593461506	Болт	Bolt	2
19	549А-3519358	4536192493	Пластина стопорная	Stop plate	1
20	549А-3519362	4536192494	Пластина	Plate	1
21	252134	4598166045	Шайба	Washer	3
22	201415	4593461501	Болт	Bolt	1
23	7521-3519352	4536273844	Винт растормаживания	Releasing brake screw	1
24	7521-3519392	4536271280	Крышка	Cover	1
25	252157	4598166068	Шайба	Washer	8
26	7521-3519412	4536273772	Стяжка	Tie	8
27	250514	4595531059	Гайка	Nut	8

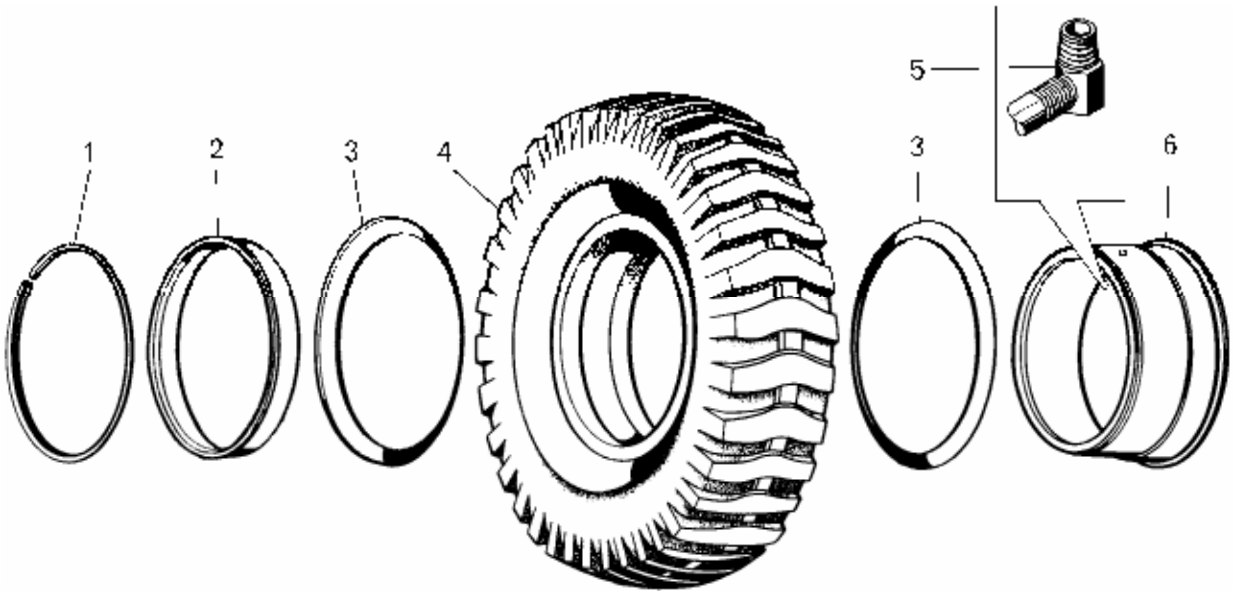

Рисунок 2.11.3 Колесо в сборе

Picture 2.11.3 Wheel assy

Таблица 2.11.3 Перечень сборочных единиц и деталей.
Table 2.11.3 List of assemblies and parts.

№ поз. Sign.	Обозначение Description	Код ОКП OKP code	Наименование	Denomination	К-во Q-ty
1	7521-3101031	4536271174	Кольцо замочное	Locking ring	1
2	7521-3101035	4536271213	Кольцо посадочное	Adjusting ring	1
3	7521-3101027	4536271173	Кольцо бортовое	Bead ring	2
4	40.00-R57		Шина	Tyre	1
5	37-3114010	4591673809	Вентиль типа БС	Valve of 'BC' type	1
6	7521-3101015		Обод	Rim	1

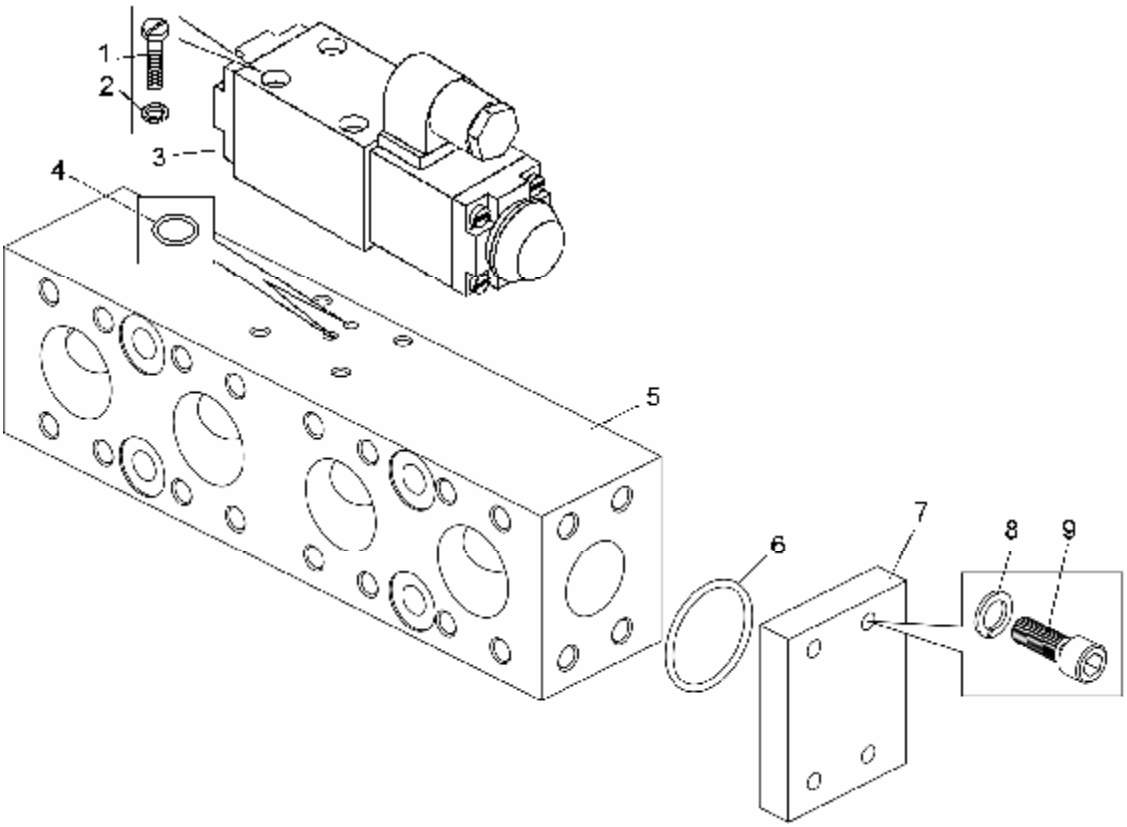

Рисунок 2.12.13 Коллектор

Picture 2.12.13 Manifold

Таблица 2.12.13 Перечень сборочных единиц и деталей.
Table 2.12.13 List of assemblies and parts.

№ поз. Sign.	Обозначение Description	Код ОКП OKP code	Наименование	Denomination	К-во Q-ty
1	224615	4594621097	Винт	Screw	4
2	252133	4598166044	Шайба	Washer	4
3	RH06101-24/A*	4539212187	Гидрораспределитель	Hydraulic distributor	1
4	009-012-19-2-2	2531113017	Кольцо	Ring	4
5	75303-3408802	4536247731	Коллектор	Manifold	1
6	036-041-30-2-2	2531113113	Кольцо	Ring	1
7	7513-8609744	4536416614	Заглушка	Choke	1
8	252156	4598166007	Шайба	Washer	4
9	341347	0034134700	Винт	Screw	4

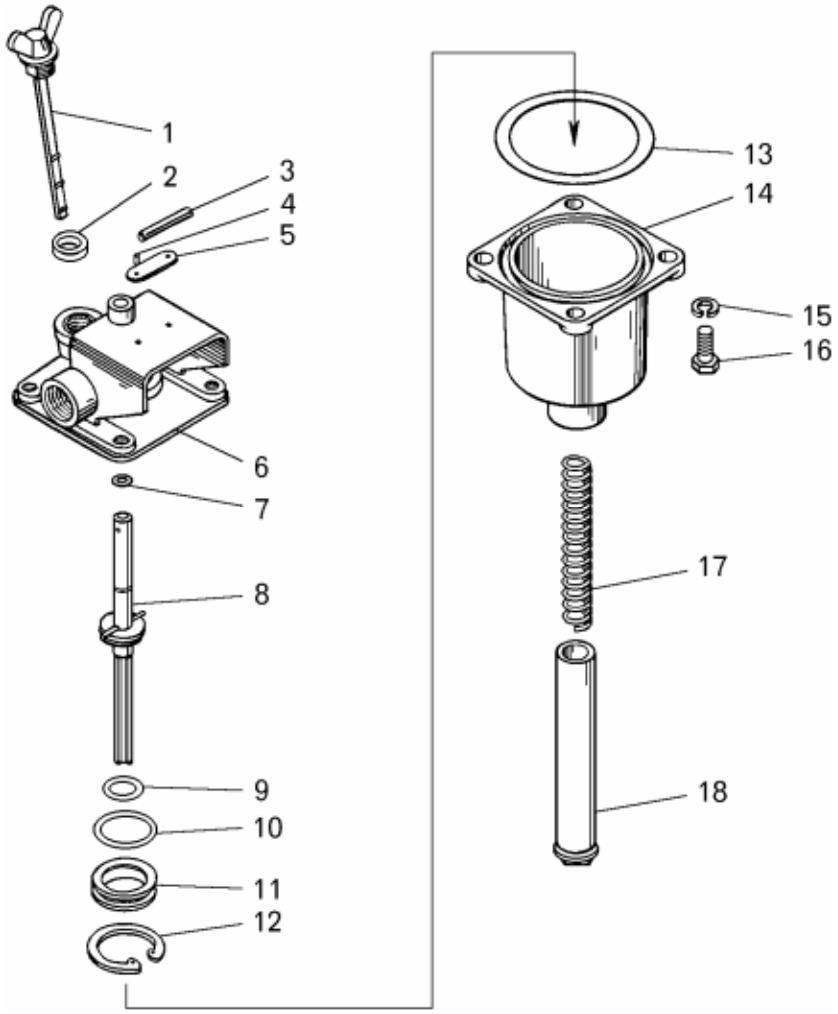

Рисунок 2.14.2 Противозамерзатель

Picture 2.14.2 Antifreeze

Таблица 2.14.2 Перечень сборочных единиц и деталей.
Table 2.14.2 List of assemblies and parts.

№ поз. Sign.	Обозначение Description	Код ОКП OKP code	Наименование	Denomination	К-во Q-ty
1	100-3536030	4591350560	Фитиль в сборе	Wick, assy	1
2	100-3536046	4591350565	Рейка мерная	Measuring rod	1
3	100-3536047	4591350566	Кольцо уплотнительное	Sealing ring	1
4	484105		Штифт	Lock pin	1
5	304183		Заклепка	Rivet	2
6	100-3512099	4591350041	Табличка	Placard	1
7	100-3536020	4591350551	Корпус верхний	Housing, upper	1
8	100-3536025	4591350557	Кольцо	Ring	1
9	100-3536024	4591350556	Тяга	Rod	1
10	100-3522069	4591350411	Кольцо	Ring	1
11	100-3536029	4591350559	Кольцо	Ring	1
12	100-3536028	4591350558	Обойма	Holder	1
13	489305		Кольцо упорное	Thrust ring	1
14	100-3536045	4591350564	Кольцо	Ring	1
15	100-3536040	4591350562	Корпус нижний	Lower housing	1
16	305890		Шайба	Washer	4
17	201456	4593461522	Болт	Bolt	4
18	100-3536032	4591350561	Пружина	Spring	1

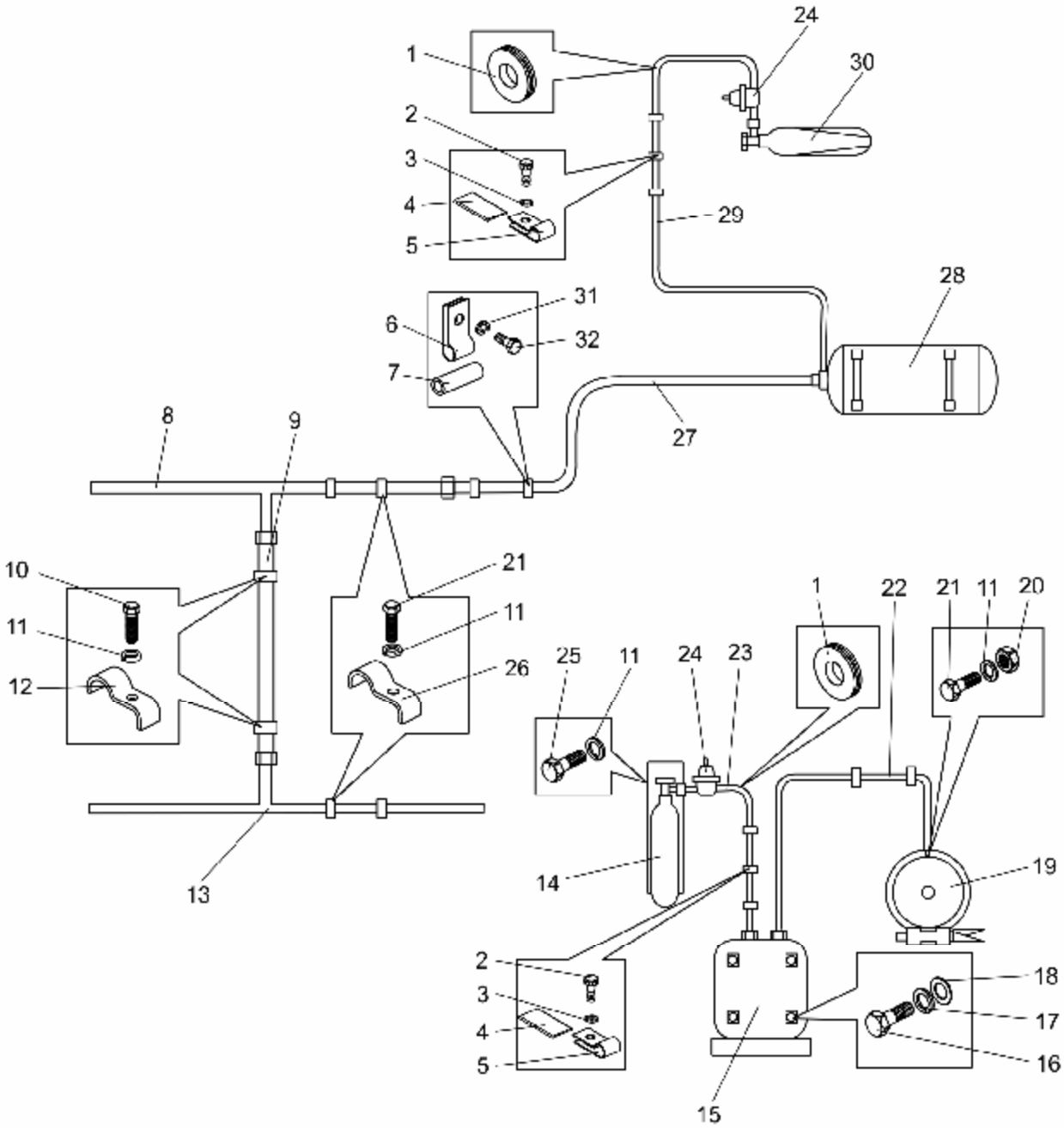

Рисунок 2.17.1 Установка системы пожаротушения

Picture 2.17.1 Fire suppression system

Таблица 2.17.1 Перечень сборочных единиц и деталей.

Table 2.17.1 List of assemblies and parts.

№ поз. Sign.	Обозначение Description	Код ОКП OKP code	Наименование	Denomination	К-во Q-ty
1	200-3724015	4534141460	Втулка	Bushing	3
2	201418	4593461504	Болт	Bolt	7
3	252134	4598166045	Шайба	Washer	7
4	540А-1104519-01	4536190970	Прокладка	Gasket	7
5	379169	4534143607	Кляммер	Clamp	7
6	344621	4536110721	Кляммер	Clamp	5
7	549Б-2105455	4536198041	Трубка	Pipe	5

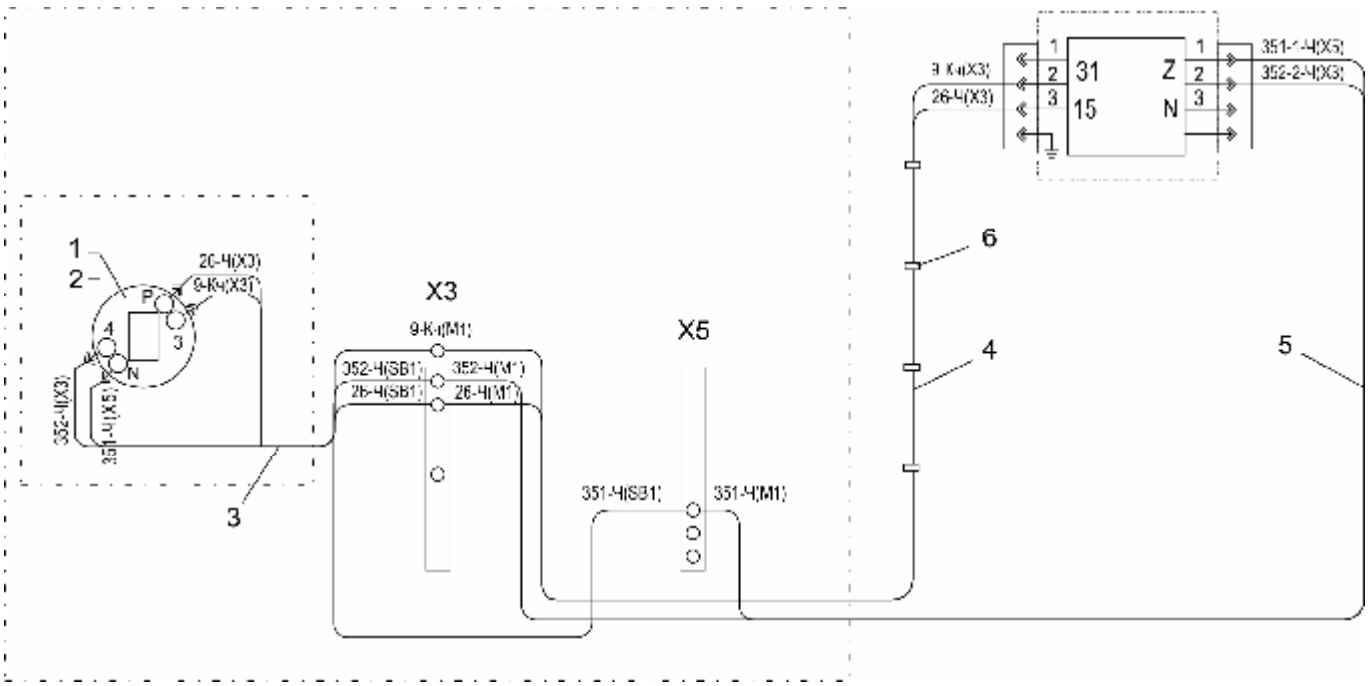

Рисунок 2.18.6 Монтаж проводов системы смазки

Picture 2.18.6 Layout of centralized lubrication wiring

Таблица 2.18.6 Перечень сборочных единиц и деталей.

Table 2.18.6 List of assemblies and parts.

№ поз. Sign.	Обозначение Description	Код ОКП OKP code	Наименование	Denomination	К-во Q-ty
1	664-36070-6		Кнопка системы централизованной смазки	Centralized lubrication system button	1
2	75131-3903095	4536419654	Табличка	Placard	1
3	75306-3724442	4536249896	Жгут проводов	Wire bundle	1
4	75306-3724434	4536249900	Жгут проводов	Wire bundle	1
5	75306-3724436	4536249898	Жгут проводов	Wire bundle	1
6	226-12490-3		Лента крепежная	Fastening tape	22

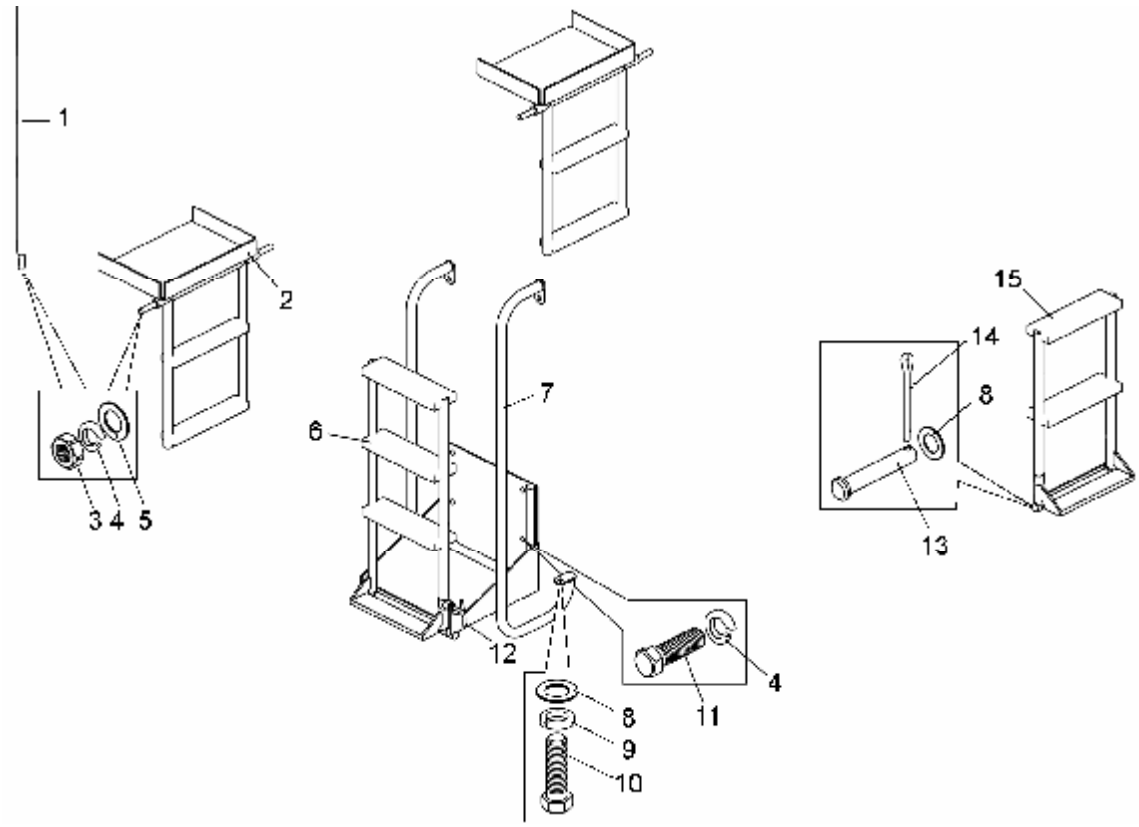

Рисунок 2.20.4 Установка площадок передней оси и лестницы заднего моста

Picture 2.20.4 Mounting of front axle landings and rear axle ladder

Таблица 2.20.4 Перечень сборочных единиц и деталей.
Table 2.20.4 List of assemblies and parts.

№ поз. Sign.	Обозначение Description	Код ОКП OKP code	Наименование	Denomination	К-во Q-ty
1	75211-8012130	4536272758	Поручень	Hand-rail	2
2	75211-8012120	4536272753	Площадка передней оси	Front axle deck	2
3	250515	4595531060	Гайка	Nut	6
4	252157	4598166008	Шайба	Washer	5
5	252045	4598111258	Шайба	Washer	7
6	75303-8012290-10	4536260250	Лестница	Ladder	1
7	75303-8012130	4536248461	Поручень	Hand-rail	2
8	252006	4598111207	Шайба	Washer	6
9	252156	4598166007	Шайба	Washer	4
10	201495	4593461557	Болт	Bolt	4
11	201538	4593461596	Болт	Bolt	4
12	7648-8012334	4536138061	Фиксатор	Holder	1
13	260059	4598621060	Палец	Pin	2
14	258039	4598711050	Шплинт	Cotter pin	2
15	75131-8012310	4536418333	Лестница заднего моста	Rear axle ladder	1

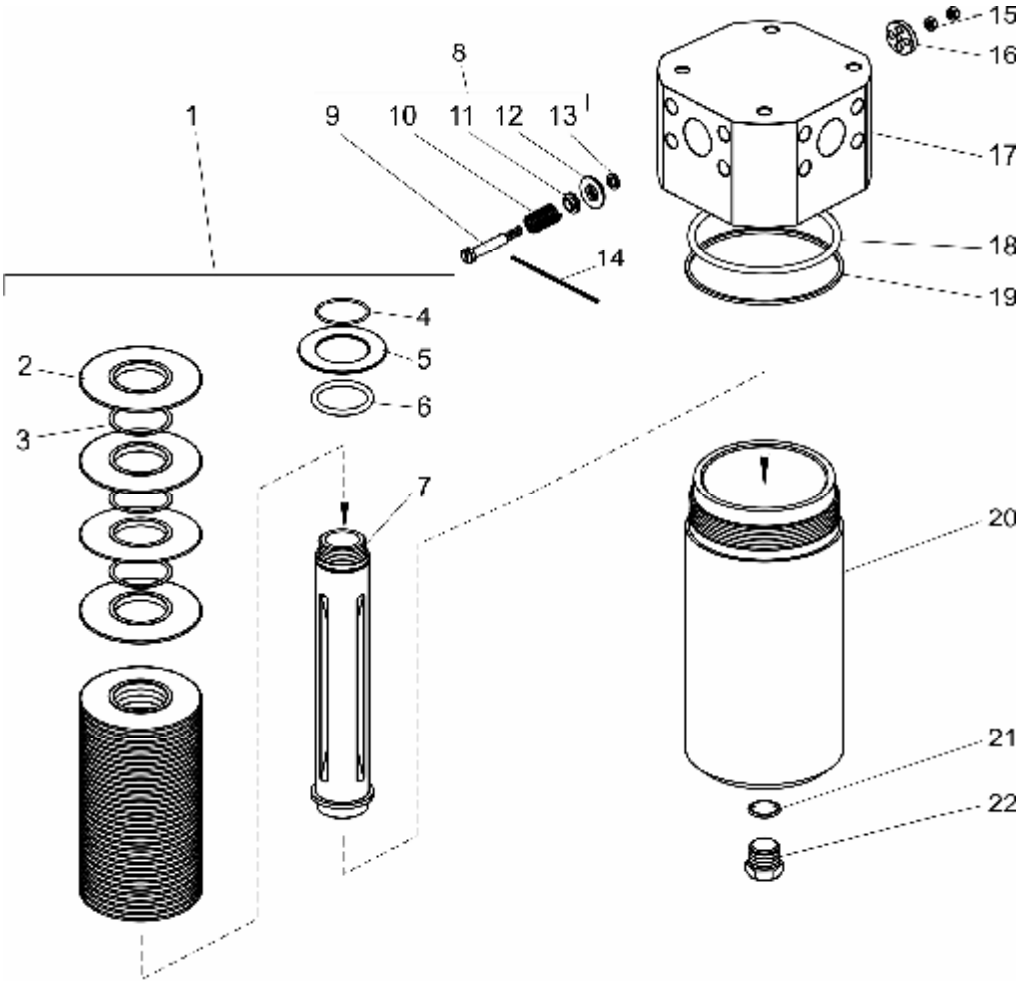

Рисунок 2.22.14 Фильтр

Picture 2.22.14 Filter

Таблица 2.22.14 Перечень сборочных единиц и деталей.
Table 2.22.14 List of assemblies and parts.

№ поз. Sign.	Обозначение Description	Код ОКП OKP code	Наименование	Denomination	К-во Q-ty
1	75306-8620030-10	4536260296	Фильтроэлемент	Filtering element	1
2	7555-1716110	4536376477	Элемент фильтруюший	Filter element	37
2	540-1704147-10	4536130903	Шайба промежуточная	Intermediate washer	36
4	540-1704145	4536130902	Кольцо стопорное	Locking ring	1
5	75306-8620034	4536260201	Экран защитный	Protection shield	1
6	040-045-30-2-2	2531113115	Кольцо	Ring	1
7	75306-8620040-10	4536260297	Шток	Rod	1
8	7513-3442060	4536442831	Клапан	Valve	1
9	7513-3442064	4536442833	Шток клапана	Valve rod	1
10	525-1702184-Б	4536110687	Пружина	Spring	1
11	7513-3442066	4536442834	Опора пружины	Spring support	1
12	7513-3442062	4536442832	Клапан	Valve	1
13	008-012-25-2-2	2531113055	Кольцо	Ring	1
14	7513-3442068	4536442835	Ограничитель	Restrictor	1
15	250508	4595531054	Гайка	Nut	2
16	7513-3442048		Втулка опорная	Thrust bushing	1
17	7513-3442016-10		Крышка фильтра	Filter cover	1
18	114-120-36-2-2	2531113217	Кольцо	Ring	1
19	7513-3442058		Шайба защитная	Protection washer	1
20	7513-3442020-10	4536444472	Корпус фильтра	Filter body	1
21	019-023-25-2-2	2531113067	Кольцо	Ring	1
22	378609	4599818019	Пробка	Plug	1

Обозначение Description	Код ОКП OKP code	Рисунок Picture	К-во Q-ty
223-12295-2		2.18.3	26
223-12374-9		2.18.3	26
223-12482-9		2.18.2	1
223-12485-9		2.18.1	27
2236М1-100		2.16.1	1
226-12490-3		2.18.5	200
226-12490-3		2.18.6	22
226-13095-1		2.18.5	20
226-14105-1		2.18.2	2
236М-1106564		2.3.4	1
2401.3726	4573743264	2.15.5	2
240-1021025-Б2		2.3.4	1
240-1021028		2.3.4	1
240-1021030		2.3.4	1
240-1021034		2.3.4	1
240-1021070		2.3.4	1
240-1021072		2.3.4	1
240-1021078		2.3.4	1
240-1021083		2.3.4	1
240-1021090		2.3.4	1
240АТ-1106746-Б		2.3.4	1
2810-0199	3926342315	2.16.1	1
29-5205700	4573762186	2.19.5	2
2ППН-45	3428291160	2.15.3	2
303-17499-3		2.18.3	18
304-19230-1		2.18.1	3
32.3710М	4575140024	2.15.3	1
33522-3402014	4536430990	2.12.1	1
341.3711	4573321387	2.15.1	4
3702.3829	4573111238	2.15.6; 2.15.10	2
37-3114010	4591673809	2.11.3	1
3812.3710-02.05	4573734792	2.15.3	1
3812.3710-02.06	4575140026	2.15.3	1
3812.3710-02.13	4573733102	2.15.2	1
3812.3710-03	4575140048	2.15.3	1
3812.3710-05	4575140049	2.15.3	1
3812.3710-10.03	4573734912	2.15.3	2
3812.3710-10.11	4573734795	2.15.3	1
3812.3710-10.47	4573733116	2.15.3	1
382А		2.16.1	1
385А		2.16.1	1
3901.3716	4573725673	2.15.5	6
40.00-R57		2.11.3	1
40.3709	4573731151	2.15.2	1
400-2201043	4542110565	2.12.6	8
404-23034-1		2.18.3	26
408-2201026	4542120541	2.12.6	2
41735-4201010-10	4539212350	2.22.9	1
432-23030-1		2.18.1	56
432-23031-1		2.18.1	56
4512-1156026		2.3.2	1
46.3747	4573748059	2.15.2	1