КАТАЛОГ

деталей и сборочных единиц

тракторов ЮМЗ-6

КАТАЛОГ

деталей и сборочных единиц тракторов

ЮМЗ-6КЛ, ЮМЗ-6КМ.

Каталог деталей и сборочных единиц тракторов ЮМЗ-6КЛ, ЮМЗ-6КМ

Производственно-практическое издание

Каталог содержит краткую техническую характеристику и развернутые спецификации всех сборочных единиц и деталей тракторов ЮМЗ-6КЛ, ЮМЗ-6КМ.

Книга предназначена для инженерно-технических работников предприятий, частных владельцев, занимающихся эксплуатацией и ремонтом тракторов.

ВВЕДЕНИЕ

Настоящий каталог является справочным техническим пособием при расчете и составлении заявок на запасные части и узлы тракторов ЮМЗ-6КЛ и ЮМЗ-6КМ.

Каталог предназначен для организаций, занимающихся эксплуатацией этих тракторов, и для соответствующих сбытовых и торговых организаций.

Основной раздел каталога «Сборочные единицы и детали» содержит развернутые спецификации сборочных единиц и деталей тракторов ЮМЗ-6, сгруппированных по конструктивному и функциональному признакам. Спецификация определяет состав сборочной единицы. Каждая спецификация подгруппы сопровождается иллюстрациями сборочных единиц и отдельных деталей, расположенных в порядке их сборки и взаимодействия.

В разделе «Сборочные единицы и детали» номера подгрупп расположены в порядке возрастания. В спецификациях каждой подгруппы номера сборок и деталей расположены в такой последовательности:

— главная сборка (представляющая данную подгруппу);

— сборки, входящие в главную подгруппу;

— детали, входящие непосредственно в главную сборку;

— стандартизованные и прочие изделия.

В такой же последовательности окончательно «раскрываются» все сборки (кроме неразъемных), входящие в главную сборку.

В графах «Обозначение» и «Наименование» указываются чертежный номер и наименование специфицируемых сборки и детали.

Наименования стандартизованных изделий в этом разделе сокращены. Полные их наименования и обозначения по ГОСТам приведены в разделе «Стандартизованные изделия».

В графах «№ рисунка» и «№ позиции» указывается номер рисунка, на котором изображена данная деталь или неразъемная сборка. Разъемные сборочные единицы позициями в тексте и на рисунке не обозначаются.

В графе «Количество» указано число деталей и сборочных единиц, входящих в специфицируемую сборочную единицу, для соответствующей модели трактора (ЮМЗ-6КЛ и ЮМЗ-6КМ).

В остальных графах спецификации указывается номер сборочной единицы, в которую входит специфицируемая сборка, материал, из которого изготовлена деталь, и масса данного изделия.

В разделе «Стандартизованные изделия» сведены все стандартизованные изделия трактора, расположенные в алфавитном порядке каждого наименования и по возрастанию размеров и других технических параметров.

Каталог составлен в соответствии с требованиями ГОСТ 2.602—68 по состоянию конструкции тракторов ЮМЗ-6КЛ и ЮМЗ-6КМ на сентябрь 1988 года.

Ввиду того, что конструкция тракторов постоянно совершенствуется, может случиться, что номера некоторых деталей, приведенные в каталоге, могут быть изменены и не будут соответствовать тексту и рисункам настоящего каталога. Поэтому в качестве дополнительной информации потребителя об изменениях, происшедших в конструкции тракторов, в установленном порядке будут издаваться информационные бюллетени.

ТЕХНИЧЕСКАЯ ХАРАКТЕРИСТИКА

НАЗНАЧЕНИЕ

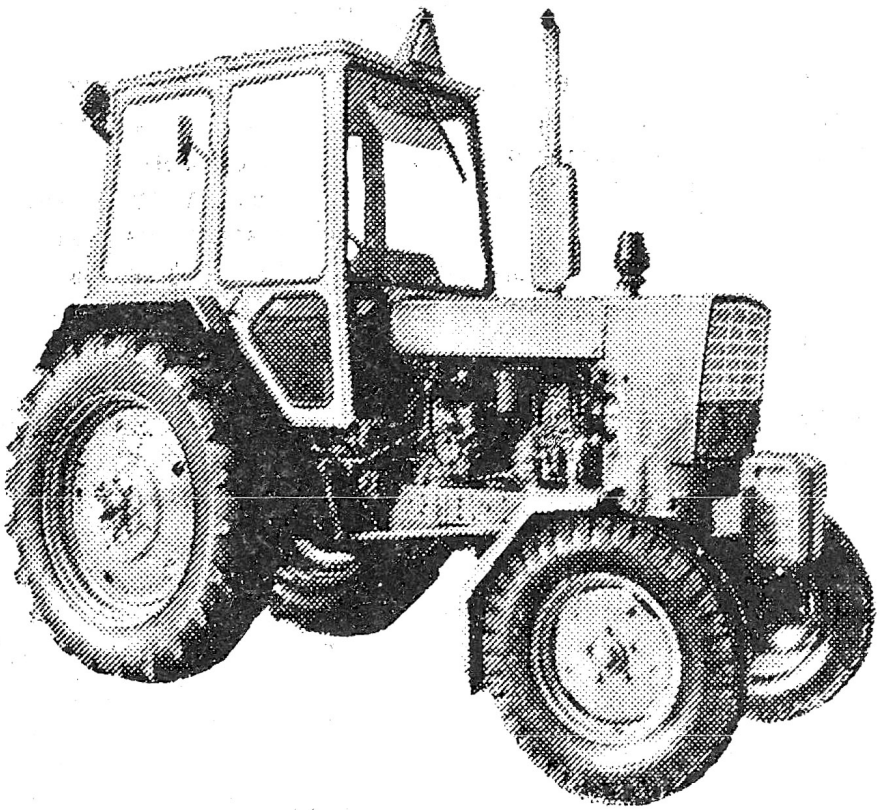

Рис. 1. Общий вид тракторов ЮМЗ-6КЛ и ЮМЗ-6КМ

Тракторы ЮМЗ-6КЛ и ЮМЗ-6КМ (рис. 1) предназначены для работы с навесными, полунавесными и прицепными сельскохозяйственными машинами и орудиями, для привода в движение рабочих органов различных стационарных машин, а также для выполнения широкого круга транспортных работ.

По сравнению с ранее выпускавшимися моделями ЮМЗ-6К имеет новую безопасную комфортабельную кабину каркасного типа, остекленную широкообзорными стеклами.

Кроме того, внесен ряд других конструктивных изменений, направленных на удовлетворение запросов потребителя.

Общие данные

Модель ..... ЮМЗ-6КЛ и ЮМЗ-6КМ

Тип .....Колесный универсальный

Тяговый класс, т 1,4

Габаритные размеры, мм:

- длина (с навесной системой и прицепным устройством) ..... 4165±63
- ширина (по выпускающим концам полуосей задних колес)..... 884 ±29
- высота (по кабине) ..... 2660±40
- высота (по глушителю)..... 2860±43

База трактора (расстояние между осями передних и задних колес), мм ..... 2450±37

Колея трактора, регулируемая в пределах, мм:

- по передним колесам с интервалом 100 ..... 360..1860
- по задним колесам ..... 400..1800

Масса трактора эксплуатационная, кг ..... 3895±117

Скорость движения, км/ч..... 7,6..24,50

Дизель

Тип .....Четырехтактный

Марка	Д65Н или Д65Н.1 (с компрессором); Д65М или Д65М1 (с компрессором)
Мощность эксплуатационная, кВт (л. с.)	$44,5^{+3,7}$ ($60,5^{+5}$)
Номинальная частота вращения выходного вала, $с^{-1}$ ($мин^{-1}$)	29,2±0,4 (1750±25)
Удельный расход топлива, г/(кВт·ч) [г/(л.с.·ч)]	245 (180)
Система пуска:	
дизели Д65Н, Д65Н1	От пускового двигателя П-10УД с запуском от стартера СТ-362
дизели Д65М, Д65М1	От стартера 242.3708 с места водителя

СБОРОЧНЫЕ ЕДИНИЦЫ И ДЕТАЛИ

Обозначение (код ОКП)	Наименование	№ рисунка	№ позиции	Куда входит			Материал	Масса, кг
				Обозначение сборочной единицы	Количество на 1 сб. единицу			
					6КЛ	6КМ		
1	2	3	4	5	6	7	8	9

Д01. БЛОК ЦИЛИНДРОВ

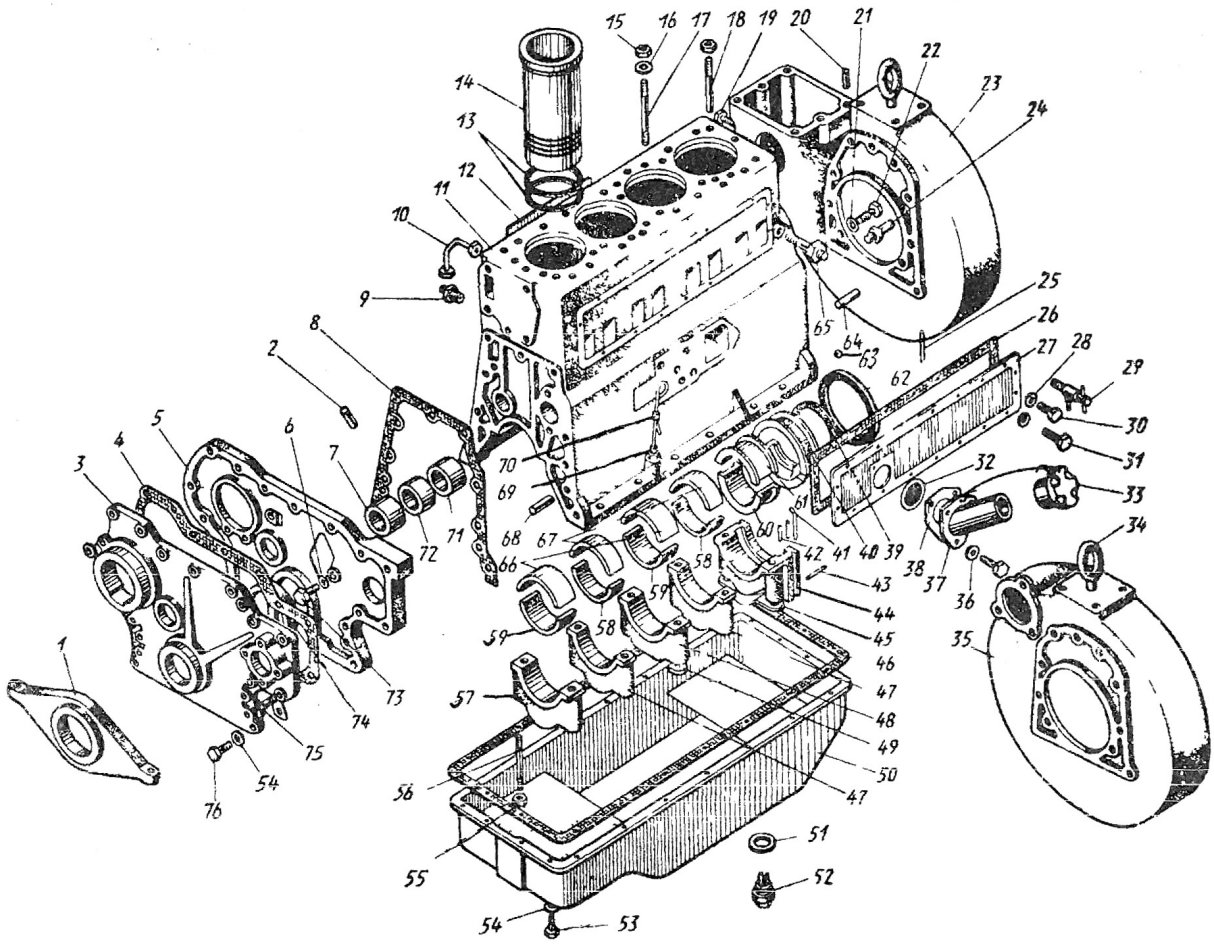

Рис. 2. Блок цилиндров

Д65-1002009 СБ	**Блок цилиндров и картер**	2	—	Д65-1002250 СБ	1	—	—	240,0
				Д65-1002260 СБ	—	1		
36-1002310-Б2 СБ	Картер маховика		—	Д65-1002009 СБ	—	1	—	33,000
36-1002310-В2 СБ	Картер маховика		—	Д65-1002009 СБ	1	—	—	37,00
36-1009010-А СБ (47 5341 5950)	Картер масляный		*50*	Д65-1002009 СБ	1	1	—	8,100
36-1009200 СБ (47 5341 5970)	Пробка магнитная		*52*	Д65-1002009 СБ	1	1	—	0,280
Д65-01-С01-Б СБ (47 5341 5574)	Блок цилиндров		—	Д65-1002009 СБ	1	1	—	210,00
Д65-01-С02-А СБ (47 5341 5575)	Крышка распределения		*3*	Д65-1002009 СБ	1	1	—	14,000
Д65-01-097 СБ* (47 5341 5581)	Комплект замковых шайб и пластин для ремонта дизеля		—	—	1	1	—	1,615
Д65-1002260 СБ (47 5341 5707)	Маслозаливная горловина		—	Д65-1002009 СБ	1	1		0,433
Д01-С22-А1 СБ* (47 5341 5044)	Трубка масляная		—	Д65-1002009 СБ	1	1	—	0,050
Д01-С22-А2 СБ (47 5341 5045)	Трубка масляная		*10*	Д65-1002009 СБ	1	1	—	0,050

* Для запчастей

1	2	3	4	5	6	7	8	9
48-1002250 СБ (47 5341 6101)	Крышка блока цилиндров	2	*27*	Д65-1002009 СБ	1	1	—	1,320
65-1009052 СБ (47 5341 6207)	Масломер		—	Д65-1002009 СБ	1	1	—	0,050
Д65-1002317-Н2	Табличка двигателя фирменная		*12*	Д65-1002009 СБ	1	—	Сплав алюминиевый Д16АМ	0,005
Д65-1002317-М2	Табличка двигателя фирменная		*12*	Д65-1002009 СБ	—	1	Сплав алюминиевый МДЛ62—0,5	0,005
Д65-01-037	Гайка		*15*	Д65-1002009 СБ	21	21	Сталь 45Х	0,037
Д01-033-А (47 5341 5105)	Прокладка крышки блока цилиндров		*26*	Д65-1002009 СБ	1	1	Паронит ПОН 1,0	0,040
Д01-036-Б	Прокладка переднего щита		*8*	Д65-1002009 СБ	1	1	Паронит ПОН 0,8	0,011
Д01-097-Б (47 5341 5124)	Прокладка масляного картера		*46*	Д65-1002009 СБ	1	1	Паронит ПОН 2,0	0,200
Д02-021 (47 5341 5151)	Ниппель соединительный муфты		*9*	Д65-1002009 СБ	2	2	—	—
Д48-01-32 (47 5341 5516)	Переходник		*65*	Д65-1002009 СБ	1	1	Сталь 35	0,075
36-1001015 зам. (47 5341 5899)	Опора двигателя передняя		*1*	Д65-1002009 СБ	1	1	Сталь 45	3,560
36-1002030-Б (47 5341 5902)	Щит распределения передний		*5*	Д65-1002009 СБ	1	1	Чугун СЧ10	11,500
36-1002064-А (47 5341 5908)	Прокладка передней крышки		*4*	Д65-1002009 СБ	1	1	Паронит ПОН 0,6	0,025
36-1009202 (47 5341 5974)	Кольцо уплотнительное		*51*	Д65-1002009 СБ	1	1	Сплав алюминиевый Амц	0,004
36-1002253-А (47 5341 5910)	Шайба		*36*	Д65-1002009 СБ	2	2	Сплав алюминиевый Амц	0,0022
48-1002268 (47 5341 6108)	Прокладка маслозаливной горловины		*38*	Д65-1002009 СБ	1	1	Паронит ПОН 1,0	0,002
48-1002318 (47 5341 6125)	Шайба		*16*	Д65-1002009 СБ	19	19	Сталь 65Г	0,006
А37-360 (47 5341 5020)	Шайба стопорная		*6*	Д65-1002009 СБ	3	3	Сталь 10	0,005
ВС8-3	Кран КР 31 ¼ "		*29*	Д65-1002009 СБ	1	1	—	0,065
—	Болт М8х12		*30*	Д65-1002009 СБ	2	2	Сталь 35	0,009
—	Болт М8х16		*31*	Д65-1002009 СБ	18	18	Сталь 35	0,010
—	Болт М10х22		*53*	Д65-1002009 СБ	23	23	Сталь 35	0,019
—	Болт М10х25		*73*	Д65-1002009 СБ	3	3	Сталь 35	0,022
—	Болт М10х40		*75*	Д65-1002009 СБ	6	6	Сталь 35	0,030
—	Болт М10х75		*76*	Д65-1002009 СБ	7	7	Сталь 35	0,047
—	Болт М12х35		*22*	Д65-1002009 СБ	15	11	Сталь 35	0,042
—	Шайба 8 02		*28*	Д65-1002009 СБ	18	18	Сталь Ст3	0,002
—	Шайба 1065Г		*54*	Д65-1002009 СБ	36	36	Сталь 65Г	0,001
—	Шайба 1265Г		*21*	Д65-1002009 СБ	15	11	Сталь 65Г	0,003
—	Пробка 2-2МК12		*19*	Д65-1002009 СБ	2	—	Сталь А 12	0,015
—	Уплотнение резиновое 2-65х90-2		*74*	Д65-1002009 СБ	1	1	Резина	—
36-1002310-Б2 СБ	**Картер маховика**		—	Д65-1002009 СБ	—	1	—	—
36-1002310-В2 СБ	**Картер маховика**		—	Д65-1002009 СБ	1	—	—	—
36-1002312-В2 (47 5341 5918)	Картер маховик		*23*	36-1002310-В2 СБ	1	—	Чугун СЧ20	35,000
36-1002312-Г5	Картер маховика		*35*	36-1002310-Б2 СБ	—	1	Чугун СЧ20	30,0
Д01-086 (47 5341 5117)	Болт фиксирующий		*34*	36-1002310-Б2 СБ 36-1002310-В2 СБ	— —	1 1	Сталь 30	0,030
Д01-093 (47 5341 5122)	Ушко такелажное		*34*	36-1002310-Б2 СБ 36-1002310-В2 СБ	— 1	1 —	Сталь 45	0,165

1	2	3	4	5	6	7	8	9
—	Шплинт 4х36	2	*25*	36-1002310-Б2 СБ	—	1	Сталь	0,002
				36-1002310-В2 СБ	1	—		
—	Штифт $10С_3$х22		*20*	36-1002310-В2 СБ	2	—	Сталь	0,090
Д65-01-094*	**Блок цилиндров**		—	Д65-1002009 СБ	1	1	—	200,00
Д65-01-С01-Б СБ	**Блок цилиндров**		—	Д65-1002009 СБ	1	1	—	210,0
Д65-01-С01-А-Т1 СБ (47 5341 5573)	Блок цилиндров с гильзами		—	Д65-01-С01-Б СБ	1	1	—	200,0
Д65-01-С30 СБ (47 5341 5578)	Вкладыш заднего уплотнения		—	Д65-01-С01-Б СБ	2	2	—	0,124
Д48-01-8 (47 5341 5512)	Заглушка		*63*	Д65-01-С01-Б СБ	1	1	Сталь 10	0,100
Д01-014 (47 5341 5095)	Штифт установочный		*68*	Д65-01-С01-Б СБ	*2*	2	Сталь 45	0,090
Д01-015 (47 5341 5096)	Штифт установочный		*64*	Д65-01-С01-Б СБ	2	2	Сталь 45	0,042
Д65-01-017 (47 5341 5588)	Шпилька		*18*	Д65-01-С01-Б СБ	8	8	Сталь 45Х	0,133
Д65-01-031 (47 5341 5593)	Вставка уплотнительная		*41*	Д65-01-С01-Б СБ	2	2	Резина	0,0052
				Д65-01-094	2	2		
Д65-01-127 (47 5341 5602)	Клин		*42*	Д65-01-С01-Б СБ	4	4	Сталь 20	0,0076
Д02-021 (47 5341 5151)	Ниппель соединительной муфты		*9*	Д65-01-С01-Б СБ	1	1	Сталь 30	0,011
36-1002035 (47 5341 5904)	Шпилька		*17*	Д65-01-С01-Б СБ	13	13	Сталь 45Х	0,165
—	Штифт $4С_3$х16		*43*	Д65-01-С01-Б СБ	1	1	Сталь 45	0,001
Д65-01-С30 СБ	**Вкладыш заднего уплотнителя**		—	Д65-01-С01-Б СБ	2	2	—	—
Д65-01-011-Б (47 5341 5587)	Манжета		*62*	Д65-01-С30 СБ	1	1	Резина	0,007
Д65-01-030-Б (47 5341 5592)	Вкладыш		*40*	Д65-01-С30 СБ	1	1	Сплав алюминиевый АЛ4	0,087
Д 65-01-082 (47 5341 5600)	Набивка уплотнения		*39*	Д65-01-С30 СБ	1	1	Асбест	0,030
Д65-01-С01-А-Т1 СБ	**Блок цилиндров с гильзами**		—	Д65-01-С01-Б СБ	1	1	—	200,0
Д65-01-001-А (47 5341 5583)	Блок цилиндров		*11*	Д65-01-С01-А-Т1 СБ	1	1	Чугун СЧ18	146,00
Д65-01-019 (47 5341 5590)	Гайка		*55*	Д65-01-С01-А-Т1 СБ	10	10	Сталь 45Х	0,052
50-1002021 (47 5341 2008) 50-1002021-А3**	Гильза цилиндра		*14*	Д65-01-С01-А-Т1 СБ	4	4	Чугун СЧ20	4,350
50-1002022 (47 5341 6171)	Кольцо гильзы уплотнительное		*13*	Д65-01-С01-А-Т1 СБ	8	8	Резина	0,013
Д65-01-012	Втулка		*2*	Д65-01-С01-А-Т1 СБ	1	1	—	—
Д01-006-А (47 5341 5091)	Шпилька		*56*	Д65-01-С01-А-Т1 СБ	10	10	Сталь 45Х	0,260
Д01-008-А1* (47 5341 5092) (Д01-008-Б)	Втулка распределительного вала передняя		*7*	Д65-01-С01-А-Т1 СБ	1	1	Бронза БрОЦС-5-5-5	0,395
Д01-010-А* (47 5341 5093) (Д01-010-Б)	Втулка распределительного вала средняя		*72*	Д65-01-С01-А-Т1 СБ	1	1	Чугун АЧС-2	0,235
Д01-012-А* (47 5341 5094)	Втулка распределительного вала задняя		*71*	Д65-01-С01-А-Т1 СБ	1	1	Чугун АЧС-2	0,210
Д01-022-М (47 5341 5097)	Крышка первого коренного подшипника		*57*	Д65-01-С01-А-Т1 СБ	1	1	Чугун СЧ18	1,990
Д01-023-М (47 5341 5098)	Крышка третьего коренного подшипника		*48*	Д65-01-С01-А-Т1 СБ	1	1	Чугун СЧ18	2,163

* Для запчастей.

** Для двигателей Д65Н1/Д65М1

1	2	3	4	5	6	7	8	9
Д01-024 (47 5341 5099)	Крышка пятого коренного подшипника	2	*44*	Д65-01-С01-А-Т1 СБ	1	1	Чугун СЧ18	4,350
Д01-029-М (47 5341 5101)	Крышка второго и четвертого коренных подшипников		*47*	Д65-01-С01-А-Т1 СБ	2	2	Чугун СЧ20	2,163
Д01-124 (47 5341 5128)	Пластина стопорная		*45*	Д65-01-С01-А-Т1 СБ	1	1	Сталь 20	0,060
Д01-125 (47 5341 5129)	Шайба стопорная		*49*	Д65-01-С01-А-Т1 СБ	8	8	Сталь 20	0,914
А2301-95 (47 9913 2877)	Комплект коренных вкладышей		—	Д03-С91-А СБ	1	1		—
А2301-8105*	Вкладыш шатунного подшипника		—	А23.01-95	4	4	Сталь-сплав АСМ	0,100
А2301-8106 (87 1018106)	Вкладыш шатунного подшипника		—	А23.01 95	4	4	Сталь-сплав АСМ	0,100
А2301-9501 (47 9113 2194)	Верхняя половина вкладыша первого и третьего коренных подшипников		*66*	А23.01-95	2	2	Сталь-сплав АСМ	0,187
А2301-9502 (47 9113 2206)	Нижняя половина вкладыша первого и третьего коренных подшипников		*59*	А23.01-95	2	2	Сталь-силав АСМ	0,200
А2301-9503	Верхняя половина вкладыша второго и четвертого коренных подшипников		*67*	А23.01-95	2	2	Сталь-сплав АСМ	0,139
А2301-9504 (47 9113 2230)	Нижняя половина вкладыша второго четвертого коренных подшипников		*58*	А23.01-95	2	2	Сталь-сплав АСМ	0,150
Д01-020-Б (47 5341 5030)	Верхняя половина вкладыша пятого коренного подшипника		*61*	А23.01-95	1	1	Сталь 10	0,341
Д01-С21-Б (47 5341 5037)	Нижняя половина вкладыша пятого коренного подшипника		*60*	А2301-95	1	1	Свинцовая бронза	0,341
65-1009052 СБ	**Масломер**		—	Д65-1002009 СБ	1	1	—	0,050
65-1009053 СБ (47 5341 6208)	Масломер		*70*	65-1009052 СБ	1	1	—	0,047
2101.1009055 (45 6623 0238)	Уплотнитель		*69*	65-1009052	1	1	—	0,0044
Д65-1002260 СБ (47 5341 5707)	**Патрубок маслозаливной**		—	Д65-1002009 СБ	1	1	—	0,433
Д65-1002265) (47 5341 5710)	Патрубок		*37*	Д65-1002260 СБ	1	1	Сплав алюминиевый	0,220
Д65-1002290 СБ (47 5341 5713)	Сапун		*33*	Д65-1002260 СБ	1	1	—	0,012
Д48-01-С01 СБ (47 5341 5508)	Сетка		*32*	Д65-1002260 С Б	1	1	—	0,020
	Д02. ГОЛОВКА БЛОКА ЦИЛИНДРОВ							
Д65-1003010 СБ	**Головка блока с клапанным механизмом**	3	—	Д65-1000250 СБ	1	1	—	74,500
Д65-02-004-Б СБ*	Муфта		—	Д65-1003010 СБ	1	1	—	0,205
Д65-02-007 СБ (47 5341 5606)	Рукоятка декомпрессора		—	Д65-1003010 СБ	1	1	—	0,600
Д65-02-С12-В СБ (47 5341 6996)	Прокладка головки цилиндров		*31*	Д65-1003010 СБ	1	1	—	0,530
Д65-1003012 СБ (47 5341 5731)	Головка блока		—	Д65-1003010 СБ	1	1	—	52,000
Д02-014 (47 5341 5142)	Сухарь установочный		*54*	Д65-1003010 СБ	4	4	Сталь 40Х	0,050

* Для запчастей

1	2	3	4	5	6	7	8	9

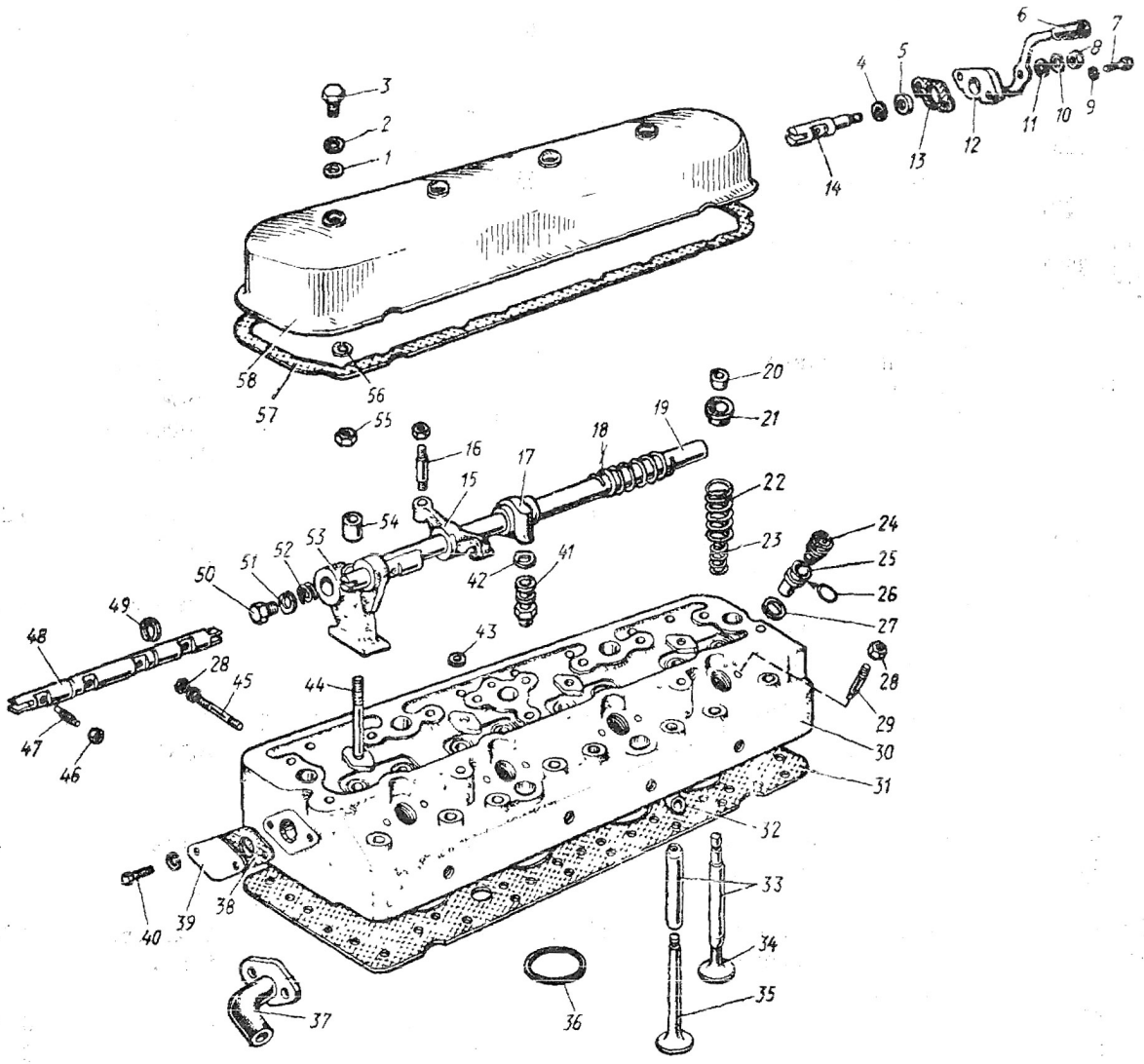

Рис. 3. Головка блока цилиндров

Д02-016 (47 5341 5144)	Пружина валика длинная	3	*18*	Д65-1003010 СБ	2	2	Проволока II-2	0,018
240-1003081-А (47 5242 1940)	Кольцо		*36*	Д65-1003010 СБ	4	4	—	—
Д02-017 (47 5341 5146)	Пружина валика короткая		*52*	Д65-1003010 СБ	4	4	Проволока 11—2	0,006
Д02-018 (47 5341 5148)	Пробка валика коромысел		*50*	Д65-1003010 СБ	2	2	Сталь А 12	0,050
Д02-020-А	Муфта		*17*	Д65-1003010 СБ	1	1	Сплав алюминиевый АЛ4	0,100
Д65-02-021	Ниппель		*41*	Д65-1003010 СБ	1	1	Сталь А 12	0,015
Д02-026-1 (47 5341 5155)	Винт регулировочный		*15*	Д65-1003010 СБ	8	8	Сталь 40Х	0,0225
Д02-031 (47 5341 5159)	Гайка специальная		*3*	Д65-1003010 СБ	4	4	СтальА12	0,060
Д02-034-А (47 5341 5162)	Кольцо замковое		*56*	Д65-1003010 СБ	4	4	Проволока II—2	0,0007
Д02-042-А (47 5341 5165)	Болт декомпрессионный		*47*	Д65-1003010 СБ	4	4	Сталь 40Х	0,020
Д02-063 (47 5341 5171)	Гайка		*46*	Д65-1003010 СБ	12	12	Сталь 40Х	0,0055
Д02-072 (47 5341 5175)	Гайка		*28*	Д65-1003010 СБ	12	12	Сталь 40Х	0,008

1	2	3	4	5	6	7	8	9
Д02-075 (47 5341 5178)	Кольцо стопорное	*3*	*49*	Д65-1003010 СБ	4	4	Проволока II—2	0,015
Д48-02-01 (47 5341 5518)	Шайба		*2*	Д65-1003010 СБ	4	4	Сталь 20	0,0028
Д46.22.101 (Д65-02-011-А) (47 5341 5608)	Валик коромысел		*19*	Д65-1003010 СБ	2	2	Сталь 45	0,529
Д65-02-029 (47 5341 5613)	Крышка головки блока		*58*	Д65-1003010 СБ	1	1	Чугун СЧ10	13,000
Д65-02-030 (47 5341 5614)	Прокладка крышки		*57*	Д65-1003010 СБ	4	4	Паронит ПОН 2,0	0,090
Д65-02-041 (47 5341 5617)	Валик декомпрессионный		*48*	Д65-1003010 СБ	2	2	Сталь 45	0,575
Д65-02-074 (47 5341 5620)	Стойка		*53*	Д65-1003010 СБ	4	4	Чугун СЧ20	0,623
36-1007116 (47 5341 5940)	Коромысло клапана		*16*	Д65-1003010 СБ	8	8	Сталь 45	0,185
53-2905621 (47 5341 6201)	Кольцо уплотнительное		*1*	Д65-1003010 СБ	4	4	Резина	0,001
Д24-061-А	Патрубок		*37*	Д65-1003010 СБ	1	—	—	—
Д24-064-А (47 5341 6270)	Прокладка фланца		*38*	Д65-1003010 СБ	1	1	Паронит	0,0015
36-1003091 (47 5341 5928)	Фланец		*39*	Д65-1003010 СБ	—	1	Сталь Ст3	0,100
—	Болт М8х16		*40*	Д65-1003010 СБ	—	2	Сталь 35	0,010
—	Кольцо 006-010-25-2-2		*42*	Д65-1003010 СБ	—	1	Резина	0,009
—	Гайка М12		*55*	Д65-1003010 СБ	4	4	Сталь	0,0154
—	Шайба 865Г		*9*	Д65-1003010 СБ	—	2	Сталь 65Г	0,0009
—	Шайба 1065Г		*10*	Д65-1003010 СБ	4	4	Сталь 65Г	0,001
—	Шайба 1665Г		*51*	Д65-1003010 СБ	2	2	Сталь 65Г	0,008
Д65-02-007 СБ	**Рукоятка декомпрессора**		—	Д65-1003010 СБ	1	1	—	0,650
Д65-1003030 СБ (47 5341 5734)	Рычаг		*6*	Д65-02-007 СБ	1	1	—	0,130
Д02-050-А1 (47 5341 5166)	Фланец рукоятки		*12*	Д65-02-007	1	1	Сплав алюминиевый АЛ4	0,044
Д02-052-В (47 5341 5168)	Валик рукоятки		*14*	Д65-02-С07 СБ	1	1	Сталь 45	0,097
Д02-055 (47 5341 5170)	Прокладка		*13*	Д65-02-С07 СБ	1	1	Паронит ПОН 0,4	0,0007
ОПД-156 (47 5341 5856)	Шайба		*4*	Д65 02-С07 СБ	1	1	Сталь 20	0,010
ОПД-216 (47 5341 5858)	Шайба		*11*	Д65 02-С07 СБ	1	1	Сталь 10	0,008
36 1022049 (47 5341 5995)	Кольцо уплотнительное		*5*	Д65-02-С07 СБ	1	1	Резина	0,012
—	Болт М8х20		*7*	Д65-02-С07 СБ	2	2	Сталь 35	0,015
—	Гайка М10		*8*	Д65-02-С07 СБ	1	1	Сталь А 12	0,0046
—	Шайба 8.65Г		*9*	Д65-02-С07 СБ	2	2	Сталь 65Г	0,0009
—	Шайба 1065Г		*10*	Д65-02-С07 СБ	1	1	Сталь 65Г	0,002
Д65-1003012 СБ	Головка блока			Д65-1003010 СБ	1	1	—	52,000
Д65-02-021	Ниппель		*41*	Д65-1003012 СБ	1	1	Сталь А 12	0,015
Д02-003 (47 5341 5135)	Заглушка		*32*	Д65-1003025 СБ	4	4	Латунь Л63	0,007
Д02-070 (47 5341 5173)	Шпилька		*29*	Д65-1003012 СБ	8	8	Сталь 40Х	0,027
Д 65-1003018 (47 5341 5732)	Головка цилиндров		*30*	Д65-1003025 СБ	1	1	Чугун СЧ20	45,300
Д65-02-015 (47 5341 5609)	Шпилька стойки		*44*	Д65-1003012 СБ	4	4	Сталь 40Х	0,097
Д 65-1003114 (47 5341 5737)	Стакан форсунки		*25*	Д65-1003025 СБ	4	4	Латунь ЛС 59—1	0,070
Д65-1003116 (47 5341 5738)	Кольцо уплотнительное		*27*	Д65-1003025 СБ	4	4	Медь М3	0,010

1	2	3	4	5	6	7	8	9
50-1003117-А	Заглушка		43	Д65-1003025 СБ	4	4	Сталь 10	0,020
50-1007014-Б (47 9113 4004)	Клапан впускной		35	Д65-1003012 СБ	4	4	Сталь 40Х10С2М	0,194
50-1007015-Б (47 9113 4005)	Клапан выпускной		34	Д65-1003012 СБ	4	4	Сталь 40Х10С2М	0,170
50-1007032 (47 5341 6173)	Втулка клапана направляющая		33	Д65-1003012 СБ	8	8	Чугун АЧС-2	0,105
Д65-1017045-А	Пружина клапана наружная		22	Д65-1003012 СБ	8	8	Проволока I—4,0	0,100
50-1007046-А (47 5341 6174)	Пружина клапана внутренняя		23	Д65-1003012 СБ	8	8	Проволока I-3,0	0,075
50-1007048 (47 5341 6175)	Тарелка пружин клапана		21	Д65-1003012 СБ	8	8	Сталь 45	0,050
А67.11.001 (50-1007053-А1) (47 5341 2951)	Сухарь клапана		20	Д65-1003012 СБ	16	16	Сталь 08кп	0,0032
Д65-1003111	Кольцо уплотнительное		26	Д65-1003012 СБ	4	4	Резина	0,003
60-1003118 (47 5341 6205)	Гайка стакана форсунки		24	Д65-1003012 СБ	4	4	Сталь 40Х	0,050
—	Шпилька М10х х(1,5-То)/(1,0-6g)х38		45	Д65-1003012 СБ	4	4	Сталь 45	0,024

Д03. КРИВОШИПНЫЙ МЕХАНИЗМ

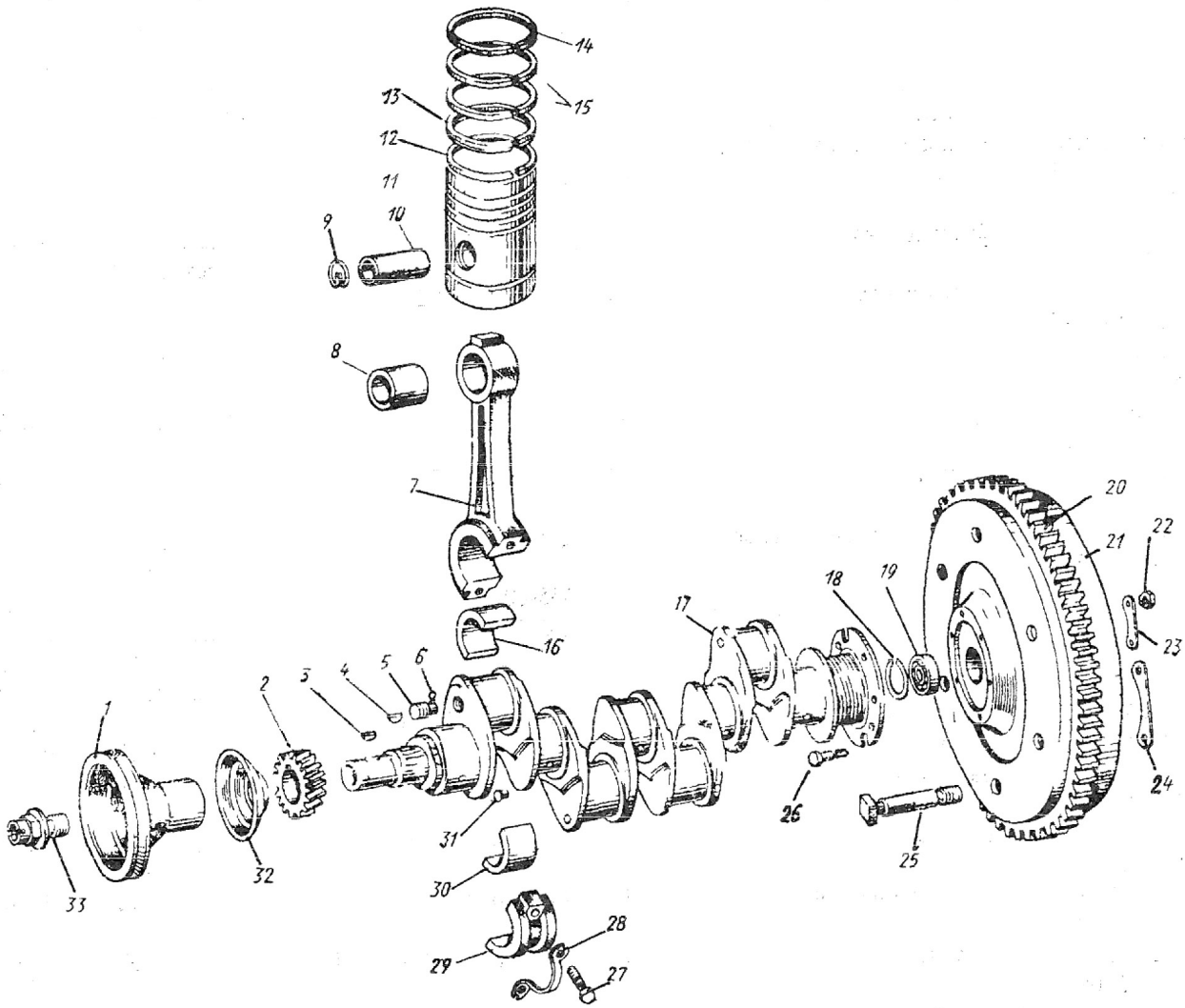

Рис 4. Кривошипный механизм

1	2	3	4	5	6	7	8	9
Д65-1004500 СБ	**Кривошипный механизм**	4	—	Д65-1000001 СБ	1	1	—	118,200
Д03-091-А СБ (47 5341 5186)	Вал коленчатый с вкладышами		—	Д65-1004500 СБ	1	1	—	45,870
Д65-03-003-А СБ	Шатун с поршнем		—	Д65-1004500 СБ	4	4	—	6,147
Д65-1005115 СБ (47 5341 5739)	Маховик с венцом		—	Д65-1004500 СБ	1	—	—	39,032
Д65-1005115-В СБ (47 5341 5740)	Маховик с венцом		—	Д65-1004500 СБ	—	1	—	41,260
Д03-005 (47 5341 5200)	Колесо зубчатое		*2*	Д65-1004500 СБ	1	1	Сталь 45Х	0,815
Д03-006 (47 5341 5201)	Маслоотражатель		*32*	Д65-1004500 СБ	1	1	Сталь 10	0,104
Д03-009-А2 (47 5341 5207)	Храповик		*33*	Д65-1004500 СБ	1	1	Сталь 45Л-1	0,470
Д03-015 (47 5341 5214)	Болт маховика		*26*	Д65-1004500 СБ	6	6	Сталь 45Х	0,058
Д03-016-А (47 5341 5220)	Пластина замковая длинная		*24*	Д65-1004500 СБ	2	2	Сталь 10	0,014
Д03-017-А (47 5341 5222)	Пластина замковая короткая		*23*	Д65-1004500 СБ	1	1	Сталь 10	0,014
Д03-007-М1 (47 5341 5203)	Шкив коленчатого вала		*1*	Д65-1004500 СБ	1	1	Чугун	2,950
—	Гайка М12х1,25		*22*	Д65-1004500 СБ	6	6	Сталь 45Х	0,015
—	Шпонка сегментная 6х10		*3*	Д65-1004500 СБ	1	1	Сталь 45	0,008
—	Шпонка сегментная		*4*	Д65-1004500 СБ	1	1	Сталь 45	0,019
Д03-091-А СБ	**Вал коленчатый с вкладышами**		—	Д65-1004500 СБ	1	1	—	45,870
Д03-008-А (47 5341 5185)	**Вал коленчатый**		—	Д03-091-А СБ	1	1	—	43,880
Д03-001-Д (47 5341 5199)	Вал коленчатый		*17*	Д03-008-А СБ	1	1	Сталь 45	43,500
Д03-037-А1 (47 5341 5239)	Заглушка		*5*	Д03-008-А СБ	4	4	Ст3	0,075
36-1005021 (47 5341 5929)	Заглушка щеки коленчатого вала		*31*	Д03-008-А СБ	6	6	Сталь 45	0,006
—	Шплинт 4х22		*6*	Д03- 008-А СБ	4	4	Сталь	0,0026
Д65-03-С03-А СБ	**Шатун с поршнем**		—	Д65-1004500 СБ	4	4	—	6,147
А26.10.000 СБ (47 5341 6682)	Шатун		—	Д65-03-С03-А СБ	1	1	—	3,650
240-1004021-А	Поршень		*11*	Д65-03-С03-А СБ	1	1	Сплав алюминиевый АЛ25	1,560
А27.00.007 (50-1004062-А) (47 9113 1072)	Кольцо компрессионное верхнее		*14*	Д65-03-С03-А СБ	1	1	Чугун специальный	0,033
А27.00.022 (50-1004063-А2) (47 9113 1099)	Кольцо компрессионное нижнее		*15*	Д65-03-С03-А СБ	2	2	Чугун специальный	0,033
А27.03.002 (50-1004082-А2) (47 9113 1163)	Кольцо маслосъемное верхнее		*13*	Д65-03-С03-А СБ	1	1	Чугун специальный	0,028
А27.03.001 (50-1004083-А2) (47 9113 1154)	Кольцо маслосъемное нижнее		*12*	Д65-03-С03-А СБ	1	1	Чугун специальный	0,026
240-1004022 (47 5341 4158)	Кольцо стопорное поршневого пальца		*9*	Д65-03-С03-А СБ	2	2	Сталь 65 Г	0,0035
50-1004042-А1 (47 5341 2186)	Палец поршневой		*10*	Д65-03-С03-А СБ	1	1	Сталь 12ХН3А	0,570
А23.01-8105-А (47 9113 2176)	Вкладыш шатунного подшипника		*16*	Д65-03-С03-А СБ	1	1	Сплав стальной САМ	0,100

1	2	3	4	5	6	7	8	9
А23.01-8106-А (47 9113 2188)	Вкладыш шатунного подшипника		*30*	Д65-03-С03-А СБ	1	1	Сплав стальной АСМ	0,100
А26.10.000 СБ	**Шатун в сборе**		—	Д65-03-С03-А СБ	1	1	—	3,650
А26.10.001 (47 5341 6683)	Шатун		7	А26.10.000 СБ	1	1	Сталь 45Х	2,110
(А26.10.002) (47 5341 6684)	Крышка шатуна		*29*	А26.10.000 СБ	1	1	Сталь 45Х	0,952
Д03-040 (47 5341 5241)	Пластина стопорная		*28*	А26.10.000 СБ	1	1	Сталь 20	0,026
А20.00.001 (47 9113 1250)	Болт крышки шатуна		*27*	А26.10.000 СБ	8	8	Сталь 40ХН2МА	0,108
50-1004115 (Д03-025-А) (47 5341 5225)	Втулка верхней головки шатуна		*8*	А26.10.000 СБ	1	1	Бронза БрО10Ц2	0,134
Д65-1005115-В СБ	**Маховик**		—	Д65-1004500 СБ	—	1	—	41,260
Д65-1005115 СБ	**Маховик**		—	Д65-1004500 СБ	1	—	—	39,032
Д65-1005116 СБ (47 5341 5742)	Маховик с венцом		—	Д65-1005115 СБ	1	—	—	38,055
Д65-1005116-В СБ (47 5341 5744)	Маховик с венцом		—	Д65-1005115-В СБ	—	1	—	40,283
Д03-013 (47 5341 5212)	Кольцо маховика замковое		*18*	Д65-1005115-В СБ Д65-1005115 СБ	— 1	1 —	Проволока II—2,5	0,005
36-1005121 (47 5341 5936)	Палец		*25*	Д65-1005115-В СБ	—	3	Сталь 45Х	0,194
—	Подшипник 80205 C_9		*19*	Д65-1005115-В СБ Д65-1005115 СБ	— 1	1 —	—	—
Д65-1005116 СБ	**Маховик с венцом**		—	Д65-1005115 СБ	1	—	—	38,055
Д65-1005116-В СБ	**Маховик с венцом**		—	Д65-1005115-В СБ	—	1	—	40,283
Д65-1005120 (47 5341 5748)	Маховик		*21*	Д65-1005116 СБ Д65-1005116-В СБ	1 —	— 1	Чугун СЧ18	34,815
Д03-012 (47 5341 5211)	Венец маховика		*20*	Д65-1005116 СБ	1	—	Сталь 45	3,200
36-1005126 (47 5341 5938)	Венец маховика		*20*	Д65-1005116-В СБ	—	1	Сталь 45	2,75

Д04. МЕХАНИЗМ ГАЗОРАСПРЕДЕЛЕНИЯ

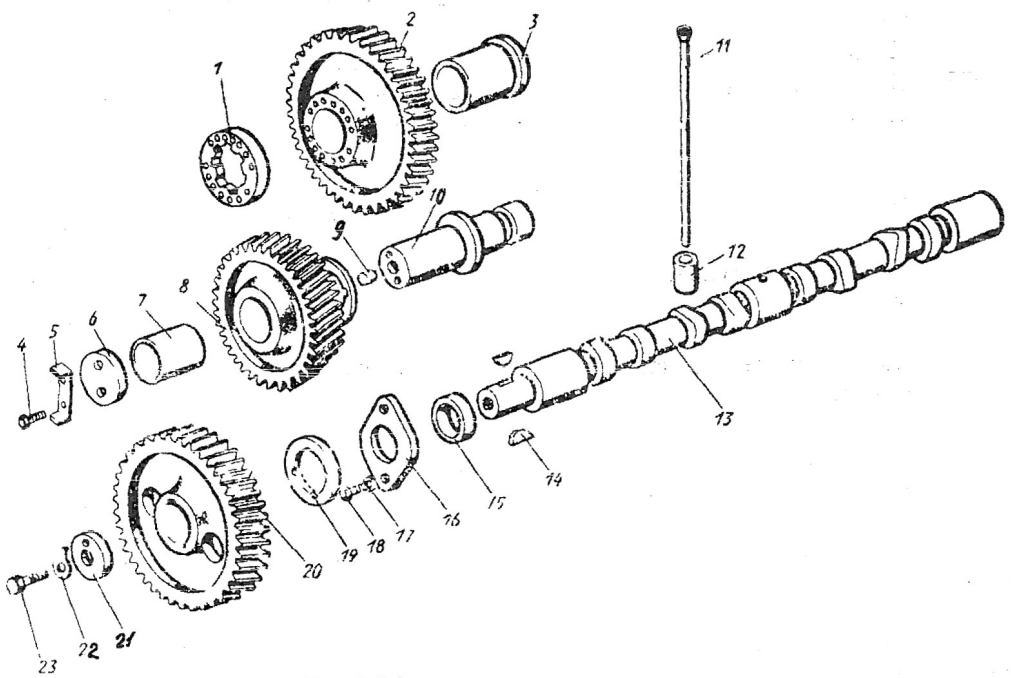

Рис.5. Механизм газораспределения

Д66-04-С07 СБ	**Механизм газораспределения**	5	—	Д65-10000001 СБ	1	1	—	17,459
Д04-С01 СБ (47 5341 5242)	Вал распределительный		—	Д65-04-С07 СБ	1	1	—	8,516

1	2	3	4	5	6	7	8	9
Д04-С02 СБ (47 5341 5243)	Колесо зубчатое промежуточное	5	—	Д65-04-С07 СБ	1	1	—	2,090
Д04-С05 СБ (47 5341 5244)	Привод топливного насоса		—	Д65-04-С07 СБ	1	1	—	2,653
Д04-008 (47 5341 5253)	Палец промежуточного зубчатого колеса		*10*	Д65-04-С07 СБ	1	1	Сталь 20	1,020
Д04-012 (47 5341 5257)	Шайба промежуточного зубчатого колеса		*6*	Д65-04-С07 СБ	1	1	Сталь 45	0,088
Д04-016 (47 5341 5259)	Толкатель клапана ∅34 мм		*12*	Д65-04-С07 СБ	8	8	Сталь 20Х	0,174
Д04-016-Р1 (47 5341 5260)	Толкатель клапана ∅34,5		*12*	Д65-04-С07 СБ	8	8	Сталь 20Х	0,174
Д04-024 (47 5341 5265)	Шайба замковая		*5*	Д65-04-С07 СБ"	1	1	Сталь 10	0,005
Д04-025 (47 5341 5266)	Заглушка		*9*	Д65-04-С07 СБ	1	1	Сталь 10	0,003
Д65-04-013-В (47 5341 5622)	Штанга толкателя		*11*	Д65-04-С07 СБ	8	8	Сталь 45	0,210
—	Болт М8х16		*4*	Д65-04-С07 СБ	2	2	Сталь 35	0,010
—	Болт М10х25		*18*	Д65-04-С07 СБ	2	2	Сталь 35	0,020
—	Шайба 10.65Г		*17*	Д65-04-С07 СБ	2	2	Сталь 65Г	0,001
Д04-С01 СБ	**Вал распределительный**		—	Д65-04-С07 СБ	1	1	—	8,516
Д04-001 (47 5341 5246)	Вал распределительный		*13*	Д04-С01 СБ	1	1	Сталь 45	5,755
Д04-002 (47 5341 5247)	Втулка дистанционная		*15*	Д04-С01 СБ	1	1	Сталь 45	0,0264
Д04-003 (47 5341 5248)	Фланец упорный		*16*	Д04-С01 СБ	1	1	Сталь 20	0,136
Д04-004 (47 5341 5249)	Кольцо упорное		*19*	Д04-С01 СБ	2	2 1	Бронза БрОЦС5-5-5	0,034
Д04-005 (47 5341 5250)	Колесо зубчатое распределительного вала		*20*	Д04-С01 СБ	1	1	Сталь 45	2,430
Д04-006 (47 5341 5251)	Шайба распределительного вала		*21*	Д04-С01 СБ	1	1	Сталь 65Г	0,044
Д04-007 (47 5341 5252)	Шайба замковая		*22*	Д04-С01 СБ	1	1	Сталь 20	0,005
—	Болт М12х1,25х30		*23*	Д04-С01 СБ	1	1	Сталь 20	0,038
—	Шпонка 6Х9		*14*	Д04-С01 СБ	1	1	Сталь 45	0,006
Д04-С02 СБ	**Колесо зубчатое промежуточное**		—	Д65-04-С07 СБ	1	1	—	2,090
Д04-010 (47 5341 5254)	Колесо зубчатое промежуточное		*8*	Д04-С02 СБ	1	1	Сталь 45	1,920
Д04-011 (47 534 15255)	Втулка ∅40А		*7*	Д04-С02 СБ	1	1	Бронза БрОЦС5-5-5	0,170
Д04-011-Р1 (47 5341 5256)	Втулка ∅39А		*7*	Д04-С02 СБ	1	1	Бронза БрОЦС5-5-5	—
Д04-С05 СБ	**Привод топливного насоса**		—	Д65-04-С07 СБ	1	1	—	2,653
Д04-С06 СБ (47 5341 5245)	Колесо зубчатое привода		—	Д04-С05 СБ	1	1	—	2,469
Д04-023-Б (47 5341 5264)	Фланец колеса зубчатого		*1*	Д04-С05 СБ	1	1	Сталь 45Х	0,184
Д04-С06 СВ	**Колесо зубчатое привода топливного насоса**		—	Д04-С05 СБ	1	1	—	2,469
Д04-021 (47 5341 5261)	Колесо зубчатое		*2*	Д04-С06 СБ	1	1	Сталь 45	2,269
Д04-022 (47 53415262)	Втулка ∅50А		*3*	Д04-С06 СБ	1	1	Бронза БрОЦС5-55	0,200
Д04-022-Р1 (47 5341 5263)	Втулка ∅49,5		*3*	Д04-С06 СБ	1	1	Бронза БрОЦС5-5-5	0,200

1	2	3	4	5	6	7	8	9

Д08. МАСЛЯНЫЙ НАСОС

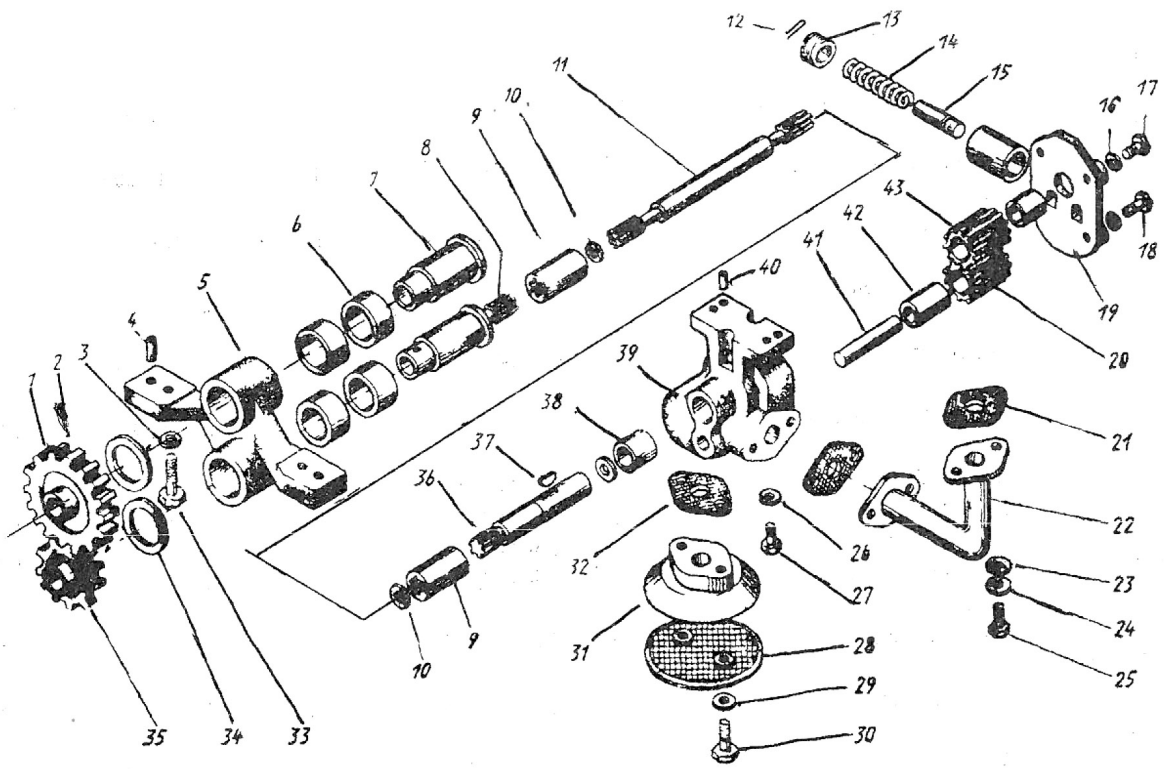

Рис. 6. Масляный насос

Д08-С01-А СБ	**Установка масляного насоса**	6	—	Д65-1000250 СБ	1	1	—	7,500
Д08-С02-А1 СБ (47 5341 5267)	Насос масляный		—	Д08-С01-А СБ	1	1	—	3,820
Д08-034-А СБ (47 5341 5269)	Сетка		*28*	Д08-С01-А СБ	1	1	Сталь 08кп	0,045
Д08-С06-А СБ (47 5341 5271)	Патрубок		*22*	Д08-С01-А СБ	1	1	—	0,145
Д08-С08-А СБ (47 5341 5273)	Привод		—	Д08-С01-А СБ	1	1	—	2,530
Д48-08-017-А (47 5341 5520)	Маслозаборник		*31*	Д08-С01-А СБ	1	1	Сплав алюминиевый АЛ4	0,152
Д01-120 (47 5341 5126)	Прокладка		*21*	Д08-С01-А СБ	2	2	Паронит ПОН 1,0	0,002
Д08-005-А (47 5341 5281)	Кольцо		*10*	Д08-С01-А СБ	2	2	Проволока II—1,5	0,001
Д08-020 (47 5341 5291)	Прокладка		*32*	Д08-С01-А СБ	1	1	Паронит ПОН 1,0	0,002
Д08-028-А (47 5341 5301)	Валик		*11*	Д08-С01-А СБ	1	1	Сталь 45Х	0,380
Д08 029-А (47 5341 5302)	Муфта		*9*	Д08-С01-А СБ	2	2	Сталь 45Х	0,070
—	Шайба 12.65Г		*3*	Д08-С01-А СБ	2	2	Сталь 65Г	0,033
—	Болт М8х20		*25*	Д08-С01-А СБ	4	4	Сталь 35	0,012
—	Болт М8х50		*30*	Д08-С01-А СБ	2	2	Сталь 35	0,022
—	Болт М10х22		*27*	Д08-С01-А СБ	2	2	Сталь 35	0,020
—	Болт М12х35		*33*	Д08-С01-А СБ	2	2	Сталь 35	0,042
—	Шайба 8.65Г		*29*	Д08-С01-А СБ	6	6	Сталь 65Г	0,0009
—	Шайба 10.65Г		*26*	Д08-С01-А СБ	2	2	Сталь 65Г	0,001
—	Шайба 8.02		*23*	Д08-С01-А СБ	4	4	Сталь Ст3	0,002
Д08-С02-А1 СБ	**Насос масляный**		—	Д08-С01-А СБ	1	1	—	3,820

1	2	3	4	5	6	7	8	9
Д08-С03-А1 СБ (47 5341 5268)	Корпус	6	—	Д08-С02-А1 СБ	1	1	—	2,200
Д08-С07-А СБ (47 5341 5272)	Крышка корпуса		—	Д08-С02-А1 СБ	1	1	—	0,770
Д08-С11-1 СБ (47 5341 5276)	Колесо зубчатое		—	Д08-С02-А1 СБ	1	1	—	0,252
Д08-004-А1 (47 5341 5280)	Валик		*36*	Д08-С02-А1 СБ	1	1	Сталь 20Х	0,235
Д08-005-А (47 5341 5281)	Кольцо		*10*	Д08-С02-А1 СБ	1	1	Проволока II-1,5	0,001
Д08-007-А1 (47 5341 5282)	Колесо зубчатое		*43*	Д08-С02-А1 СБ	1	1	Сталь 45Х	0,250
Д25-061-А (47 5341 5461)	Пружина грузов бендикса		*14*	Д08-С02-А1 СБ	1	1	Проволока II-1,8	0,012
50-1404071 (47 5341 6194)	Клапан сливной		*15*	Д08-С02-А1 СБ	1	1	Сталь 45Х	0,015
50-1404072 (47 5341 6195)	Пробка регулировочная		*13*	Д08-С02-А1 СБ	1	1	Сталь 20	0,015
—	Болт М8х50		*17*	Д08-С02-А1 СБ	1	I	Сталь 35	0,022
—	Болт М8х25		*18*	Д08-С02-А1 СБ	3	3	Сталь 35	0,013
—	Шайба 8 65Г		*16*	Д08-С02-А1 СБ	4	4	Сталь 65Г	0,0009
—	Шплинт 4х36		*12*	Д08-С02-А1 СБ	1	1	Сталь	0,0036
—	Шпонка 4х7,5		*37*	Д08-С02-А1 СБ	1	1	Сталь 45	0,003
Д08.С03-А1 СБ	**Корпус масляного насоса**		—	Д08-С03-А1 СБ	1	1	—	2,200
Д08-001-М1 (47 5341 5277)	Корпус		*39*	Д08-С03-А1 СБ	1	1	Чугун СЧ15	2,030
Д08-002-А (47 5341 5278)	Втулка		*42*	Д08-С03-А1 СБ	1	1	Бронза БрО5Ц5С5	0,030
Д08-003-А1 (45 5341 5279)	Палец		*41*	Д08-С03-А1 СБ	1	1	Сталь 45Х	0,126
—	Штифт $8C_3$х22		*40*	Д08-С03-А1 СБ	2	2	Сталь 45	0,090
Д08-С05-А СБ	**Кронштейн**		—	Д08-С08-А СБ	1	1	—	1,180
Д08-021-М1 (47 5341 5293)	Кронштейн		5	Д08-С05-А СБ	1	1	Чугун СЧ15	1,050
Д08-022 (47 5341 5294)	Втулка		*6*	Д08-С05-А СБ	4	4	Бронза БрО5Ц5С5	0,029
—	Штифт $8C_3$х22		*4*	Д08-С05-А СБ	2	2	Сталь 45	0,090
Д08-С07-А СБ	**Крышка корпуса масляного насоса**		—	Д08-С02-А1 СБ	1	1	—	0,770
Д08-022-А (47 5341 5278)	Втулка		*42*	Д08-С07-А СБ	1	1	Бронза	0,030
Д08-010-Н (47 5341 5285)	Крышка		*19*	Д08-С07-А СБ	1	1	Чугун СЧ15	0,740
Д08-С08-А СБ	**Привод**		—	Д08-С01 А СБ	1	1	—	2,530
Д08-С05-А СБ (47 5341 5270)	Кронштейн		—	Д08-С08-А СБ	1	1	—	1,180
Д08-023 (47 5341 5296)	Валик		7	Д08-С08-А СБ	1	1	Сталь 20Х	0,250
Д08-024-А (47 5341 5297)	Валик		*8*	Д08-С08-А СБ	1	1	Сталь 20Х	0,290
Д08-025-М (47 5341 5298)	Шайба		*34*	Д08-С08-А СБ	2	2	Сталь 65Г	0,012
Д08-026-Б (47 5341 5299)	Колесо зубчатое		*1*	Д08-С08-А СБ	1	1	Сталь 45Х	0,540
Д08-027-Б (47 5341 5300)	Колесо зубчатое		*35*	Д08-С08-А СБ	1	1	Сталь 45Х	0,230
Д08-038 (47 5341 5310)	Штифт		*2*	Д08-С08-А СБ	2	2	Сталь 30	0,010
Д08-С11-1 СБ	Колесо зубчатое		—	Д08-С02-А1 СБ	1	1	—	0,252
Д08-009-А1 (47 5341 5284)	Втулка		*42*	Д08-С11-1 СБ	1	1	Бронза БрО5Ц5С5	0,032

1	2	3	4	5	6	7	8	9
Д08-008-А1 (47 6341 5283)	Колесо зубчатое		*20*	Д08-С11-1 СБ	1	1	Сталь 45Х	0,220

Д09. ФИЛЬТР МАСЛЯНЫЙ

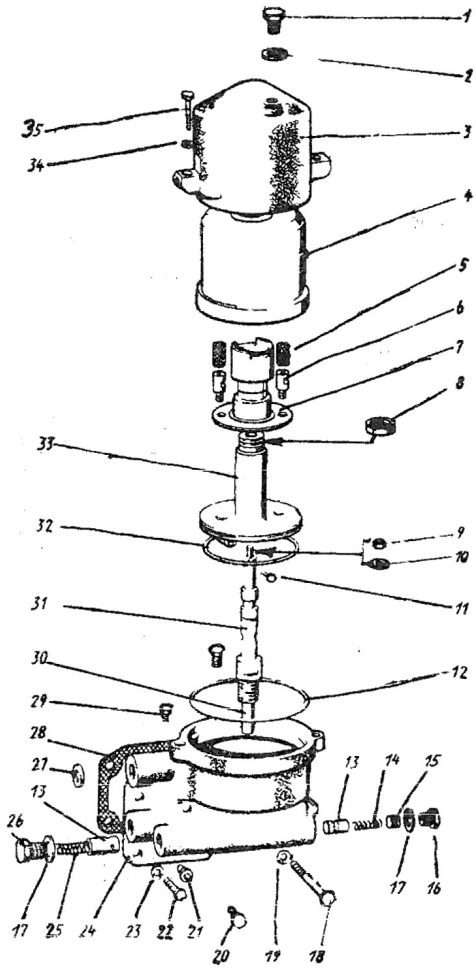

Рис. 7. Фильтр масляный

Д48-09-С01-В СБ (47 5341 5521)	**Фильтр центробежный масляный**	7	—	Д65-10000015	1	1	—	10,600
Д48-09-С04-Б СБ (47 5341 5524)	Колпак		—	Д48-09-С01-В СБ	1	1	—	0,695
Д48-09-С06 СБ (47 5341 5527)	Ротор		—	Д48-09-С01-В СБ	1	1	—	1,560
Д48-09-11-В (47 5341 5528)	Корпус		*24*	Д48-09-С01-В СБ	1	1	Чугун СЧ12	7,800
50-1404059-Б (47 5341 6193)	Прокладка колпака		*12*	Д48-09-С01-В СБ	1	1	Паронит ПМБ 2,0	0,005
50-1404071 (47 5341 6194)	Клапан сливной		*13*	Д48-09-С01-В СБ	2	2	Сталь 45Х	0,015
50-1404072 (47 5341 6195)	Пробка регулировочная		*15*	Д48-09-С01-В СБ	1	1	Сталь 20	0,015
50-1404075 (47 5341 6196)	Пробка сливного клапана		*16*	Д48-09-С01-В СБ	1	1	Сталь А 12	0,045
50-1404083 (47 5341 6198)	Пружина сливного клапана		*14*	Д48-09-С01-В СБ	1	1	Проволока II—1,4	0,005
50-1404085 (47 5341 6199)	Пружина клапана		*25*	Д48-09-С01-В СБ	1	1	Сталь	0,012
Д65-09-088 (47 5341 5656)	Пробка клапана		*26*	Д48-09-С01-В СБ	1	1	Сталь А 12	0,047
Д48-09-15 (47 5341 5529)	Прокладка корпуса		*28*	Д48-09-С01-В СБ	1	1	Паронит ПОН 1,5	0,030